ВРХИ.ВМ.97.01.00.32 СБ

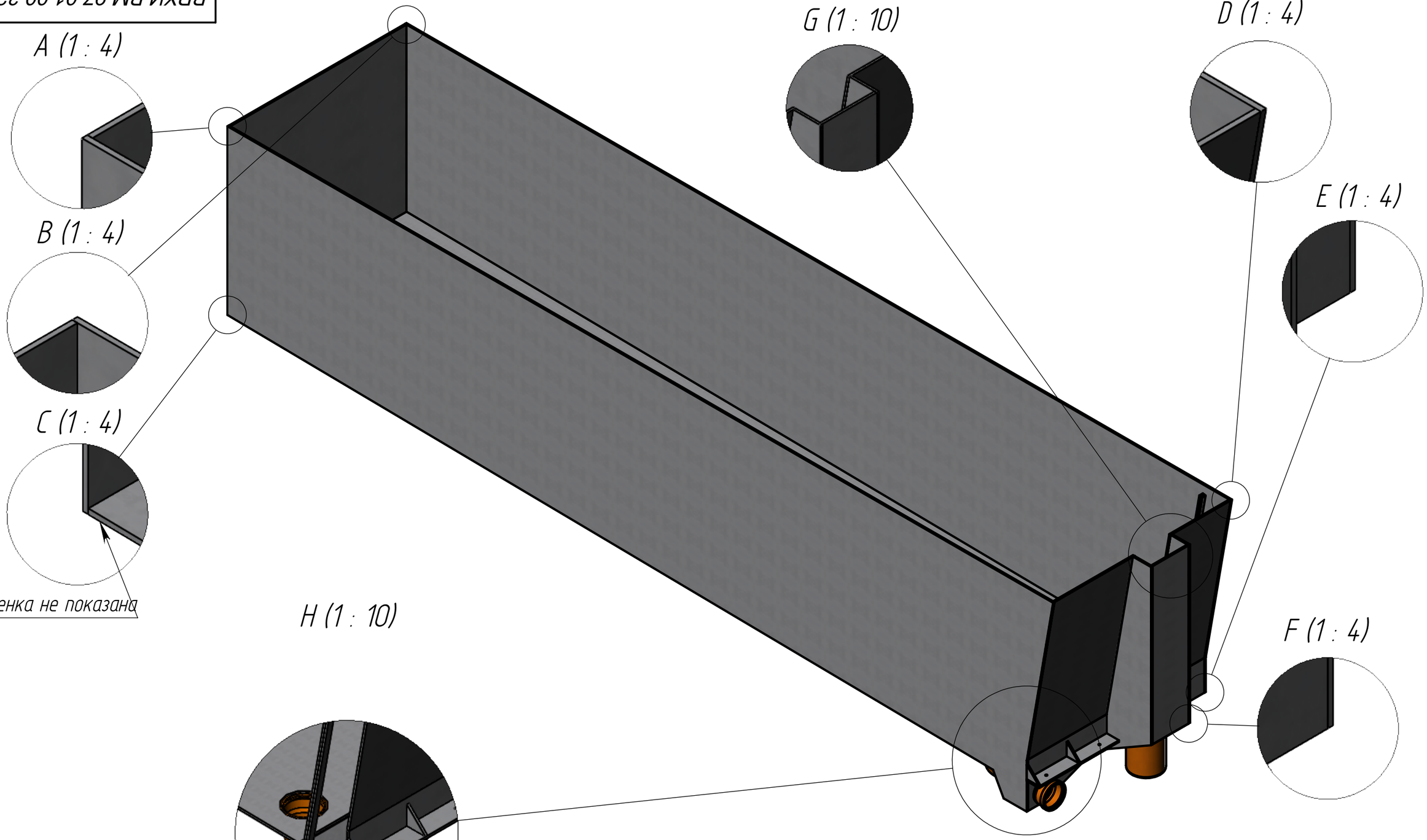


| | | | | | | | |
|---|---|---|---|---|---|---|---|
| | | | | | ВРХИ.ВМ.97.01.00.32 СБ | | |
| Изм. | Лист | № докум. | Подп. | Дата | | | |
| Разраб. | | | | | Вкладыш (прав.) | Лит. | Масса: 113.08 / Масштаб: 1:15 |
| Пров. | | | | | | | |
| Т. контр. | | | | | | Лист 1 | Листов 28 |
| | | | | | | | |
| Н. контр. | | | | | Сборочная еденица | | |
| Утв. | | | | | | | |

Перв. примен.

Справ. №

Подп. и дата

Инв. № дубл.

Взам. инв. №

Подп. и дата

Инв. № подл.

Файл: 97. Вкладыш (ВРХИ.ВМ.97.01-02.00.32 СБ)

Копировал

Формат А3

ВРХИ.ВМ.97.02.00.32 СБ

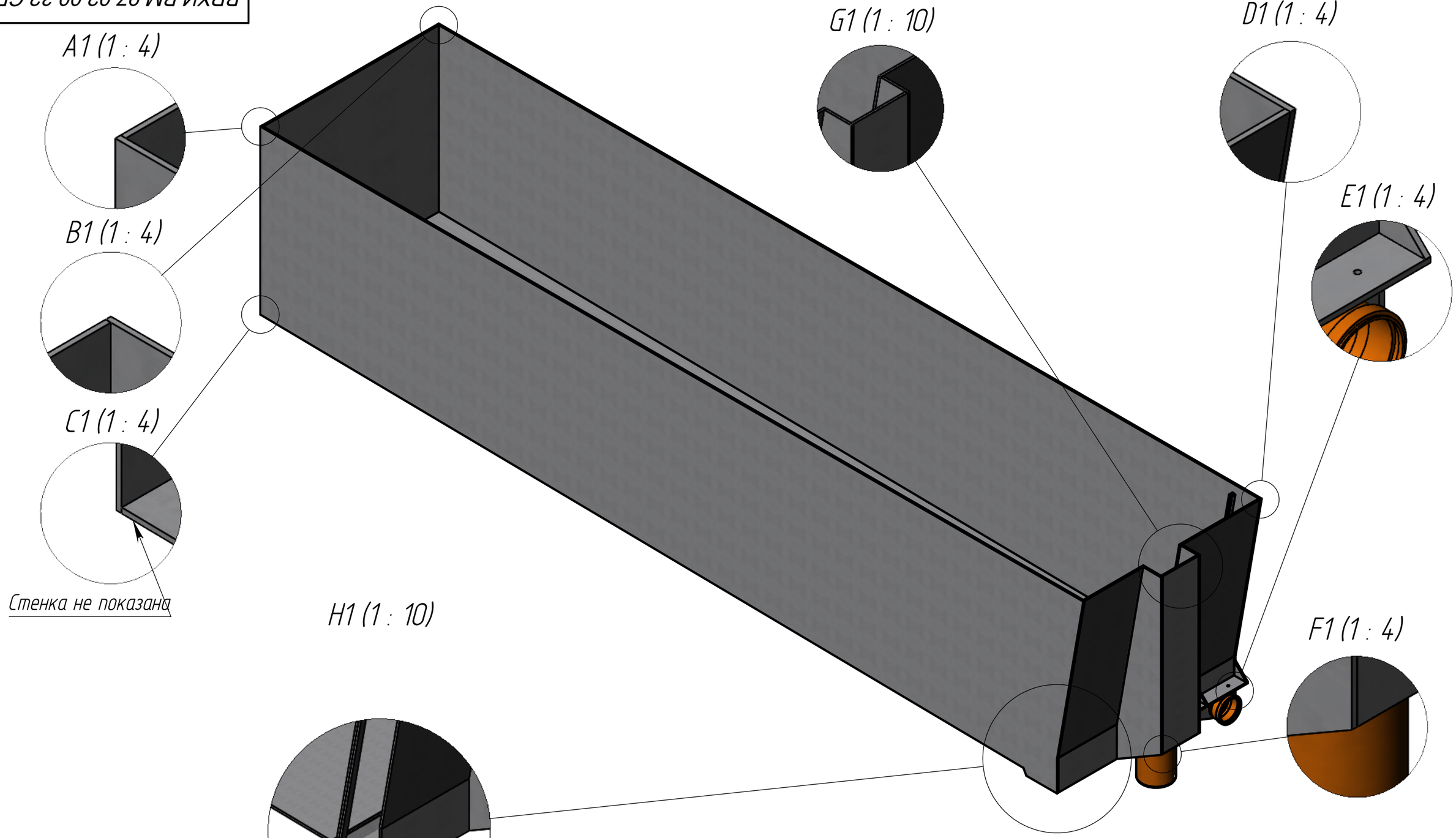


| | | | | | | | |
|---|---|---|---|---|---|---|---|
| | | | | | ВРХИ.ВМ.97.02.00.32 СБ | | |
| Изм. | Лист | № докум. | Подп. | Дата | Вкладыш (лев.) | Лит. | Масса: 113.08 / Масштаб: 1:15 |
| Разраб. | | | | | | Лист 2 | Листов 28 |
| Пров. | | | | | | | |
| Т. контр. | | | | | | | |
| | | | | | | | |
| Н. контр. | | | | | Сборочная еденица | | |
| Утв. | | | | | | | |

Перв. примен.

Справ. №

Подп. и дата

Инв. № дубл.

Взам. инв. №

Подп. и дата

Инв. № подл.

Файл: 97. Вкладыш (ВРХИ.ВМ.97.01-02.00.32 СБ)

ВРХИ.ВМ.97.01.00.32 СБ

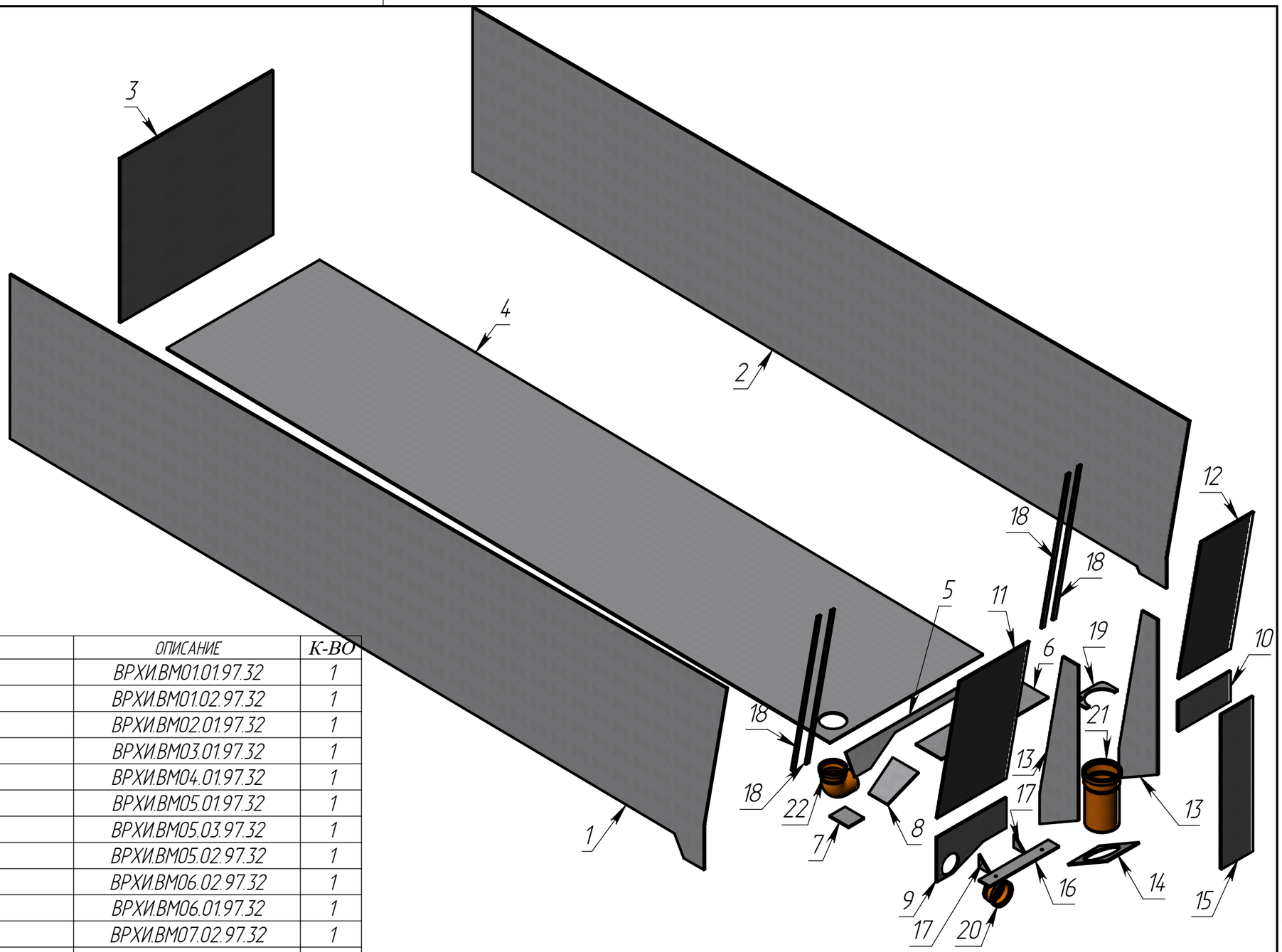


| ПОЗ. | ОБОЗНАЧЕНИЕ | ОПИСАНИЕ | К-ВО |
|---|---|---|---|
| 1 | Стенка вкладыша | ВРХИ.ВМ01.01.97.32 | 1 |
| 2 | Стенка вкладыша (усеченная) | ВРХИ.ВМ01.02.97.32 | 1 |
| 3 | Торец большой | ВРХИ.ВМ02.01.97.32 | 1 |
| 4 | Дно вкладыша (прав.) | ВРХИ.ВМ03.01.97.32 | 1 |
| 5 | Скат отстойника | ВРХИ.ВМ04.01.97.32 | 1 |
| 6 | Дно отстойника большое | ВРХИ.ВМ05.01.97.32 | 1 |
| 7 | Дно отстойника малое | ВРХИ.ВМ05.03.97.32 | 1 |
| 8 | Дно отстойника усеченное | ВРХИ.ВМ05.02.97.32 | 1 |
| 9 | Торец малый (проточной) | ВРХИ.ВМ06.02.97.32 | 1 |
| 10 | Торец малый (глухой) | ВРХИ.ВМ06.01.97.32 | 1 |
| 11 | Торец наклонный (проточной) | ВРХИ.ВМ07.02.97.32 | 1 |
| 12 | Торец наклонный (глухой) | ВРХИ.ВМ07.01.97.32 | 1 |
| 13 | Стенка перелива | ВРХИ.ВМ08.01.97.32 | 2 |
| 14 | Дно перелива | ВРХИ.ВМ09.01.97.32 | 1 |
| 15 | Торец перелива | ВРХИ.ВМ10.01.97.32 | 1 |
| 16 | Опорная планка | ВРХИ.ВМ13.01.97.32 | 1 |
| 17 | Косынка | ВРХИ.ВМ14.01.97.32 | 2 |
| 18 | Направляющая решетки | ВРХИ.ВМ11.01.97.32 | 4 |
| 19 | Направляющая трубы | ВРХИ.ВМ12.01.97.32 | 1 |
| 20 | Труба канализационная наружная D110 | Стандартное изделие | 1 |
| 21 | Труба канализационная наружная D160 | Стандартное изделие | 1 |
| 22 | Отвод 110х90 | Стандартное изделие | 1 |

| Изм. | Лист | № докум. | Подп. | Дата |
|---|---|---|---|---|
| Разраб. | | | | |
| Пров. | | | | |
| Т. контр. | | | | |
| | | | | |
| Н. контр. | | | | |
| Утв. | | | | |

# ВРХИ.ВМ.97.01.00.32 СБ

## Вкладыш (прав.)

| Лит. | Масса | Масштаб |
|---|---|---|
| | 113.08 | 1:20 |

Лист 3 | Листов 28

Сборочная еденица

Перв. примен.

Справ. №

Подп. и дата

Инв. № дубл.

Взам. инв. №

Подп. и дата

Инв. № подл.

Файл: 97. Вкладыш (ВРХИ.ВМ.97.01-02.00.32 СБ)

Копировал

Формат А3

ВРХИ.ВМ.97.02.00.32 СБ

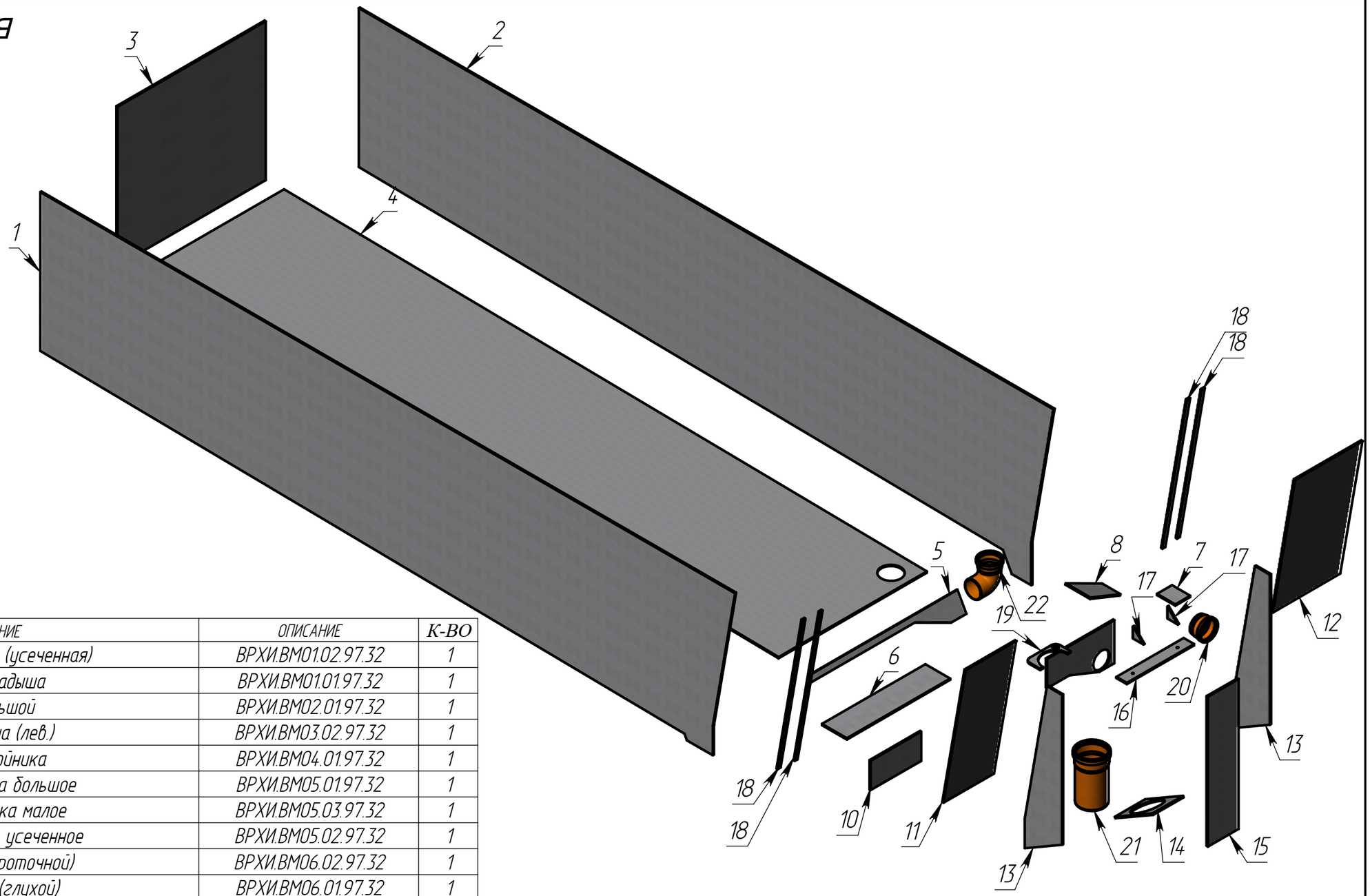


| ПОЗ. | ОБОЗНАЧЕНИЕ | ОПИСАНИЕ | К-ВО |
|---|---|---|---|
| 1 | Стенка вкладыша (усеченная) | ВРХИ.ВМ01.02.97.32 | 1 |
| 2 | Стенка вкладыша | ВРХИ.ВМ01.01.97.32 | 1 |
| 3 | Торец большой | ВРХИ.ВМ02.01.97.32 | 1 |
| 4 | Дно вкладыша (лев.) | ВРХИ.ВМ03.02.97.32 | 1 |
| 5 | Скат отстойника | ВРХИ.ВМ04.01.97.32 | 1 |
| 6 | Дно отстойника большое | ВРХИ.ВМ05.01.97.32 | 1 |
| 7 | Дно отстойника малое | ВРХИ.ВМ05.03.97.32 | 1 |
| 8 | Дно отстойника усеченное | ВРХИ.ВМ05.02.97.32 | 1 |
| 9 | Торец малый (проточной) | ВРХИ.ВМ06.02.97.32 | 1 |
| 10 | Торец малый (глухой) | ВРХИ.ВМ06.01.97.32 | 1 |
| 11 | Торец наклонный (глухой) | ВРХИ.ВМ07.01.97.32 | 1 |
| 12 | Торец наклонный (проточной) | ВРХИ.ВМ07.02.97.32 | 1 |
| 13 | Стенка перелива | ВРХИ.ВМ08.01.97.32 | 2 |
| 14 | Дно перелива | ВРХИ.ВМ09.01.97.32 | 1 |
| 15 | Торец перелива | ВРХИ.ВМ10.01.97.32 | 1 |
| 16 | Опорная планка | ВРХИ.ВМ13.01.97.32 | 1 |
| 17 | Косынка | ВРХИ.ВМ14.01.97.32 | 2 |
| 18 | Направляющая решетки | ВРХИ.ВМ11.01.97.32 | 4 |
| 19 | Направляющая трубы (лев.) | ВРХИ.ВМ12.02.97.32 | 1 |
| 20 | Труба канализационная наружная D110 | Стандартное изделие | 1 |
| 21 | Труба канализационная наружная D160 | Стандартное изделие | 1 |
| 22 | Отвод 110х90 | Стандартное изделие | 1 |

| Изм. | Лист | № докум. | Подп. | Дата |
|---|---|---|---|---|
| Разраб. | | | | |
| Пров. | | | | |
| Т. контр. | | | | |
| | | | | |
| Н. контр. | | | | |
| Утв. | | | | |

# ВРХИ.ВМ.97.02.00.32 СБ

Вкладыш (лев.)

| Лит. | Масса | Масштаб |
|---|---|---|
| | 113.08 | 1:20 |
| Лист 4 | Листов 28 | |

Сборочная еденица

Перв. примен.

Справ. №

Подп. и дата

Инв. № дубл.

Взам. инв. №

Подп. и дата

Инв. № подл.

Файл: 97. Вкладыш (ВРХИ.ВМ.97.01-02.00.32 СБ)

ВРХИ.ВМ.97.01.00.32 СБ

М (1 : 6)

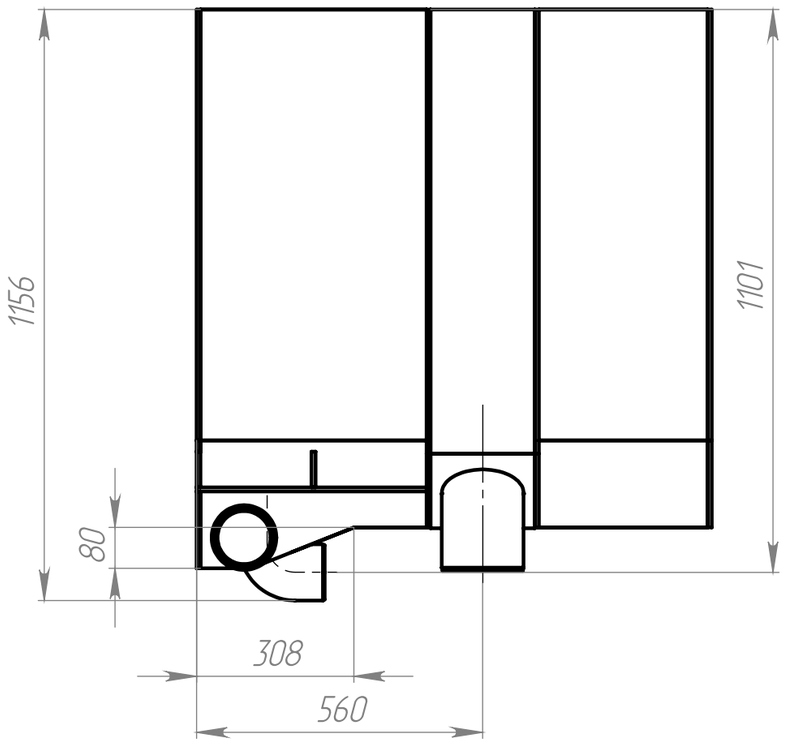


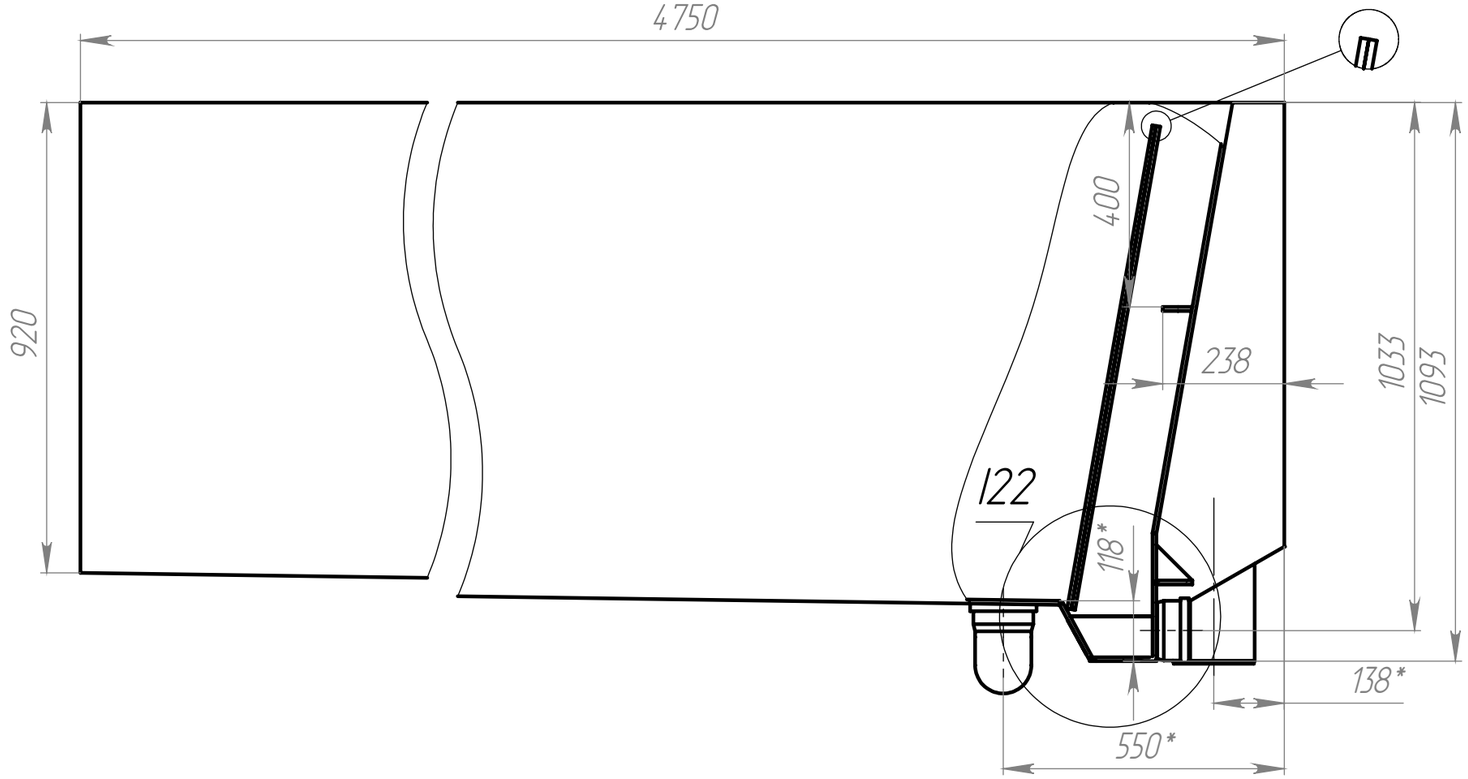

122 (1 : 6)

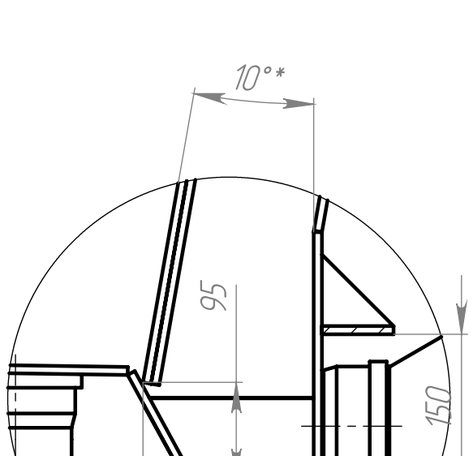


| | | | | | | | |
|---|---|---|---|---|---|---|---|
| Изм. | Лист | № докум. | Подп. | Дата | ВРХИ.ВМ.97.01.00.32 СБ | | |
| Разраб. | | | | | Вкладыш (прав.) | Лит. | Масса: 113.08 / Масштаб: 1:12 |
| Пров. | | | | | | Лист 5 | Листов 28 |
| Т. контр. | | | | | | | |
| Н. контр. | | | | | Сборочная еденица | | |
| Утв. | | | | | | | |

Перв. примен. | Справ. № | Подп. и дата | Инв. № дубл. | Взам. инв. № | Подп. и дата | Инв. № подп.

Файл: 97. Вкладыш (ВРХИ.ВМ.97.01-02.00.32 СБ)

Копировал | Формат А3

ВРХИ.ВМ.97.02.00.32 СБ

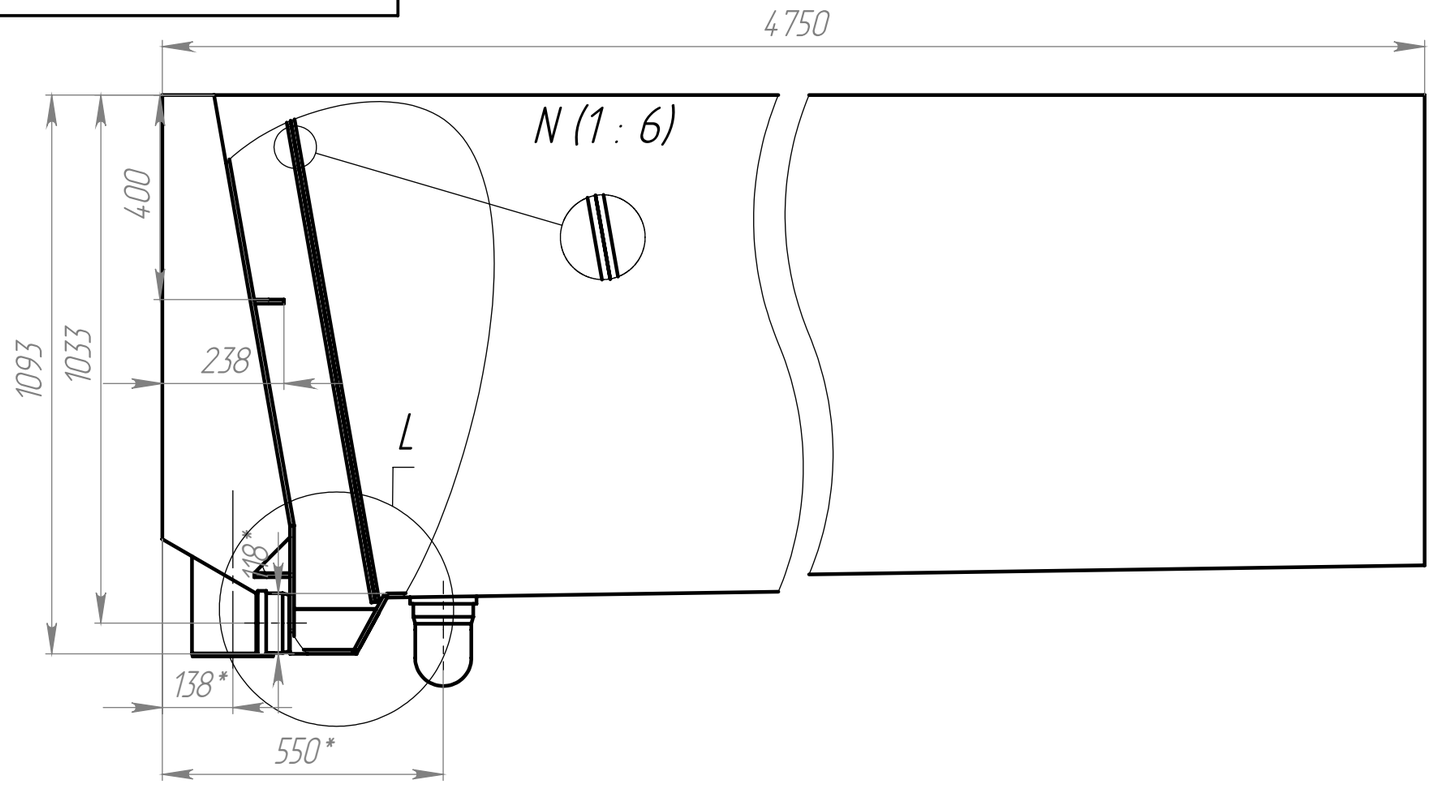


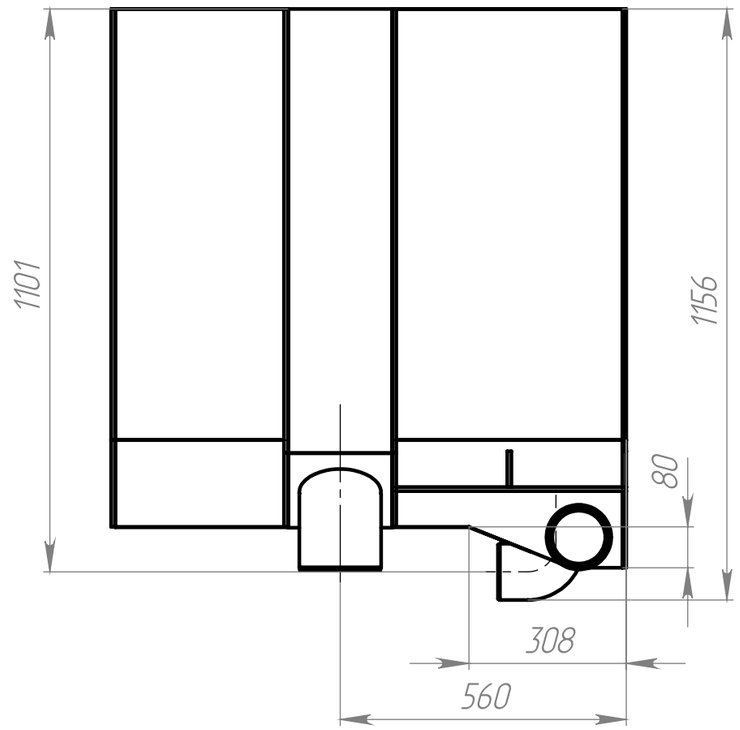


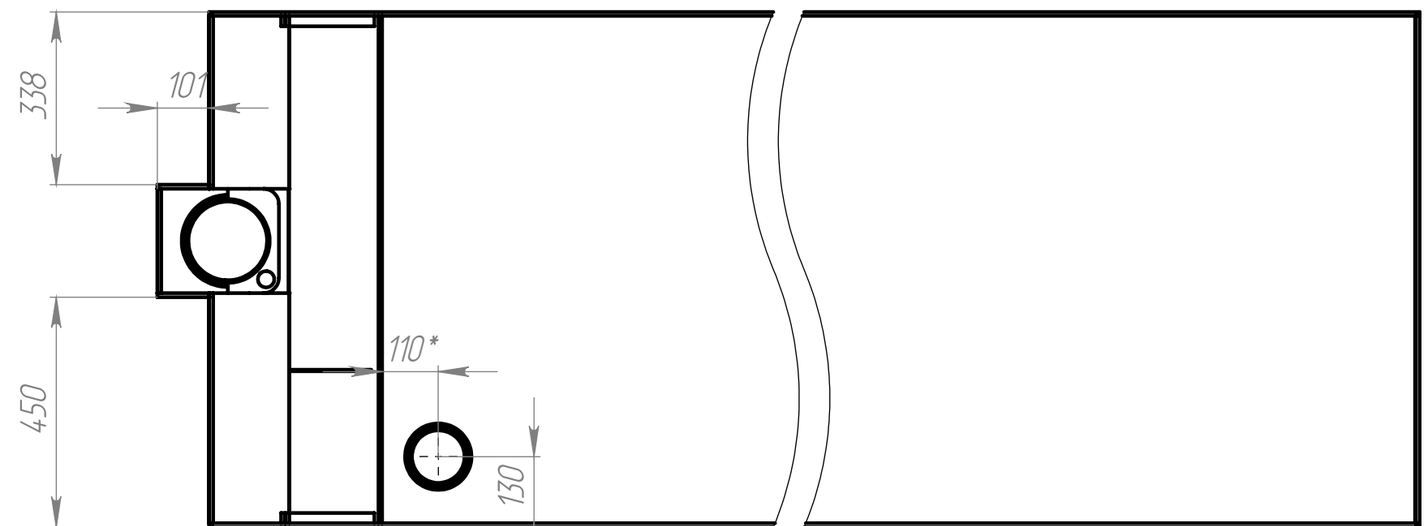


L (1 : 6)

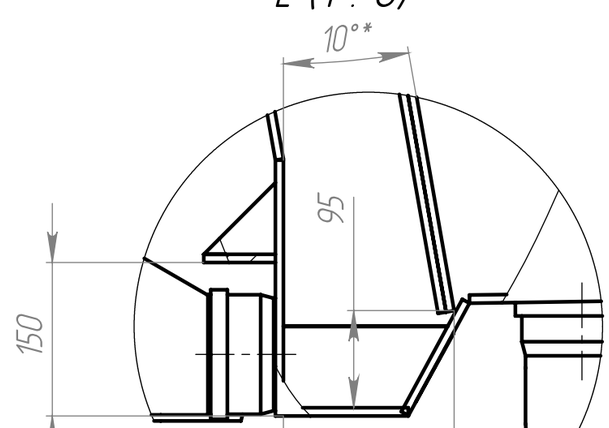


| Изм. | Лист | № докум. | Подп. | Дата |
|---|---|---|---|---|
| Разраб. | | | | |
| Пров. | | | | |
| Т. контр. | | | | |
| | | | | |
| Н. контр. | | | | |
| Утв. | | | | |

# ВРХИ.ВМ.97.02.00.32 СБ

Вкладыш (лев.)

| Лит. | Масса | Масштаб |
|---|---|---|
| | 113.08 | 1:12 |
| Лист 6 | Листов 28 | |

Сборочная еденица

Перв. примен. | Справ. № | Подп. и дата | Инв. № дубл. | Взам. инв. № | Подп. и дата | Инв. № подл.

Файл: 97. Вкладыш (ВРХИ.ВМ.97.01-02.00.32 СБ)

ВРХИ.ВМ01.01.97.32

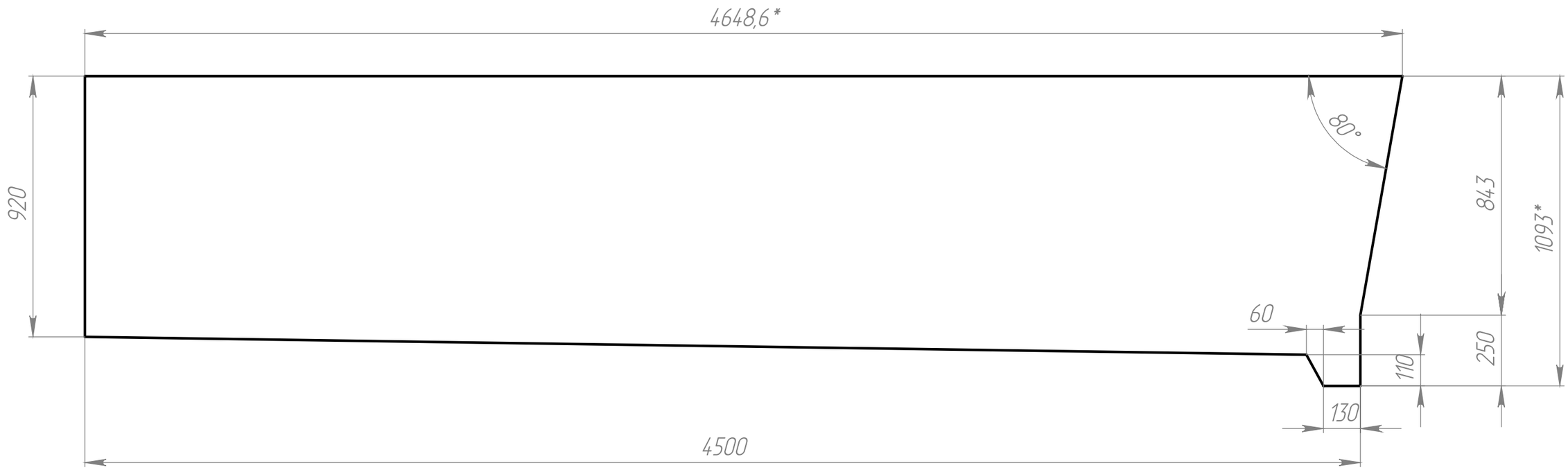


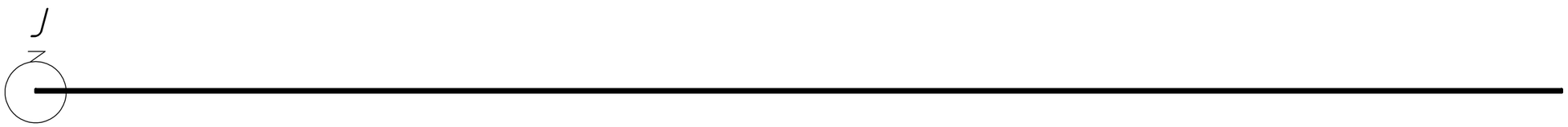


J (1 : 1)

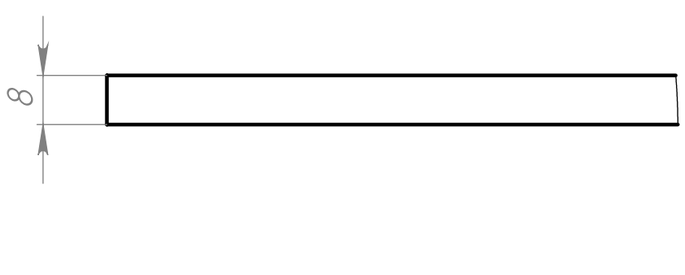


| Изм. | Лист | № докум. | Подп. | Дата |
|---|---|---|---|---|
| Разраб. | | | | |
| Пров. | | | | |
| Т. контр. | | | | |
| | | | | |
| Н. контр. | | | | |
| Утв. | | | | |

# ВРХИ.ВМ01.01.97.32

Стенка вкладыша

| Лит. | Масса | Масштаб |
|---|---|---|
| | 31.45 | 1:15 |

Лист 7 Листов 28

Лист Полипропилен ГОСТ 26996-86

Перв. примен.

Справ. №

Подп. и дата

Инв. № дубл.

Взам. инв. №

Подп. и дата

Инв. № подп.

А

Файл: 97. Вкладыш (ВРХИ.ВМ.97.01-02.00.32 СБ)

ВРХИ.ВМ01.02.97.32

К (1 : 1)

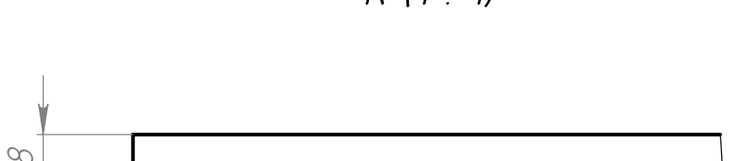


| | | | | | | | |
|---|---|---|---|---|---|---|---|
| Изм. | Лист | № докум. | Подп. | Дата | ВРХИ.ВМ01.02.97.32 | | |
| Разраб. | | | | | Стенка вкладыша (усеченная) | Лит. | Масса: 31.36 / Масштаб: 1:15 |
| Пров. | | | | | | Лист 8 | Листов 28 |
| Т. контр. | | | | | | | |
| Н. контр. | | | | | Лист Полипропилен ГОСТ 26996-86 | | |
| Утв. | | | | | | | |

Перв. примен. | Справ. № | Подп. и дата | Инв. № дубл. | Взам. инв. № | Подп. и дата | Инв. № подп.

Файл: 97. Вкладыш (ВРХИ.ВМ.97.01-02.00.32 СБ)

А

ВРХИ.ВМ02.01.97.32

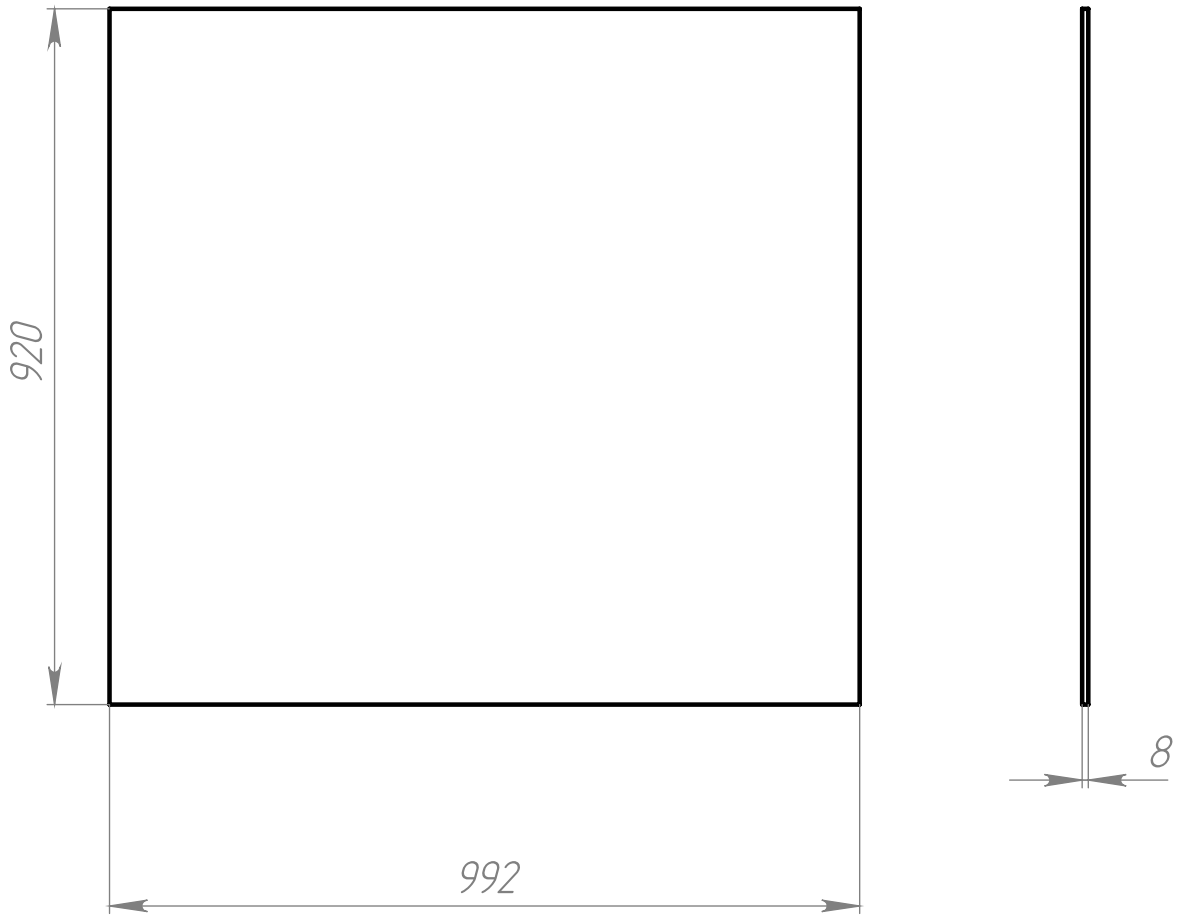


| | | | | | | | |
|---|---|---|---|---|---|---|---|
| | | | | | ВРХИ.ВМ02.01.97.32 | | |
| Изм. | Лист | № докум. | Подп. | Дата | Торец большой | Лит. | Масса | Масштаб |
| Разраб. | | | | | | | 6.57 | 1:10 |
| Пров. | | | | | | | | |
| Т. контр. | | | | | | Лист 9 | Листов 28 |
| Н. контр. | | | | | Лист Полипропилен ГОСТ 26996-86 | | |
| Утв. | | | | | | | |

Перв. примен.

Справ. №

Подп. и дата

Инв. № дубл.

Взам. инв. №

Подп. и дата

Инв. № подл.

Файл: 97. Вкладыш (ВРХИ.ВМ.97.01-02.00.32 СБ)

ВРХИ.ВМ03.01.97.32

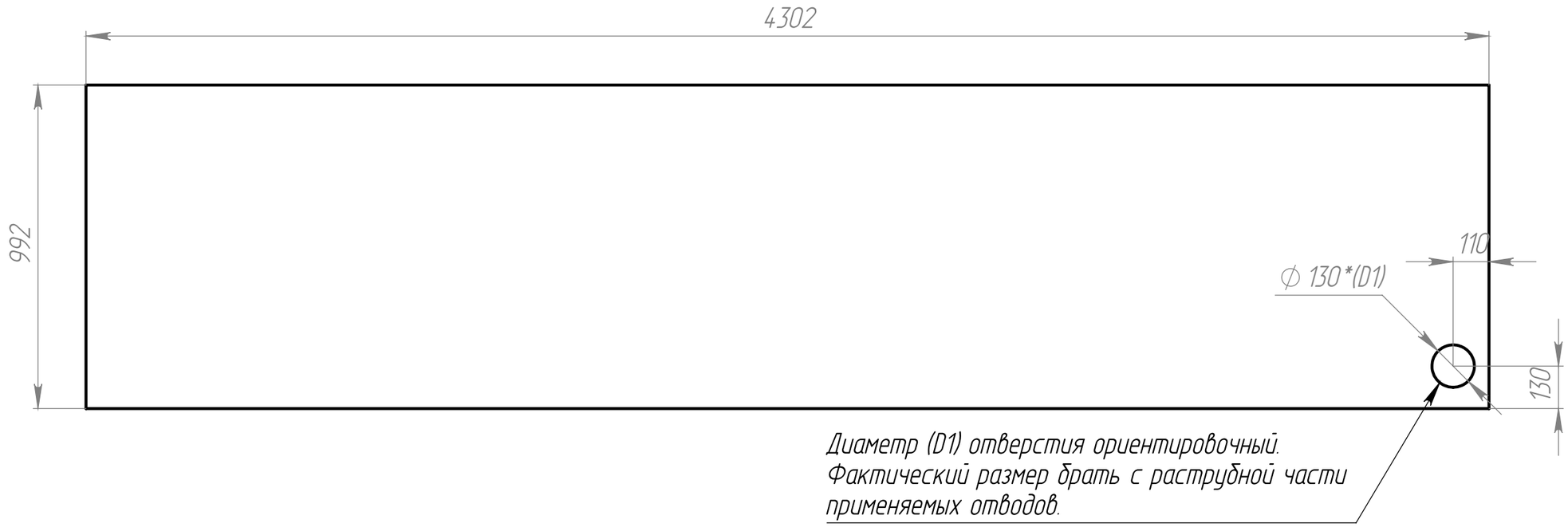


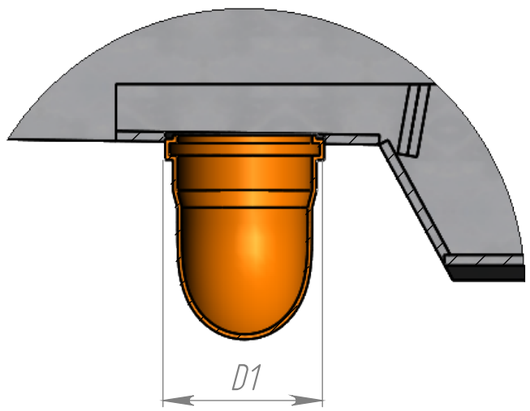


| | | | | | | | |
|---|---|---|---|---|---|---|---|
| Изм. | Лист | № докум. | Подп. | Дата | ВРХИ.ВМ03.01.97.32 | | |
| Разраб. | | | | | Дно вкладыша (прав.) | Лит. | Масса: 30.63 / Масштаб: 1:15 |
| Пров. | | | | | | Лист 10 | Листов 28 |
| Т. контр. | | | | | | | |
| Н. контр. | | | | | Лист Полипропилен ГОСТ 26996-86 | | |
| Утв. | | | | | | | |

Перв. примен. | Справ. № | Подп. и дата | Инв. № дубл. | Взам. инв. № | Подп. и дата | Инв. № подп.

А

Файл: 97. Вкладыш (ВРХИ.ВМ.97.01-02.00.32 СБ)

ВРХИ.ВМ03.02.97.32

Диаметр (D1) отверстия ориентировочный.
Фактический размер брать с раструбной части
применяемых отводов.

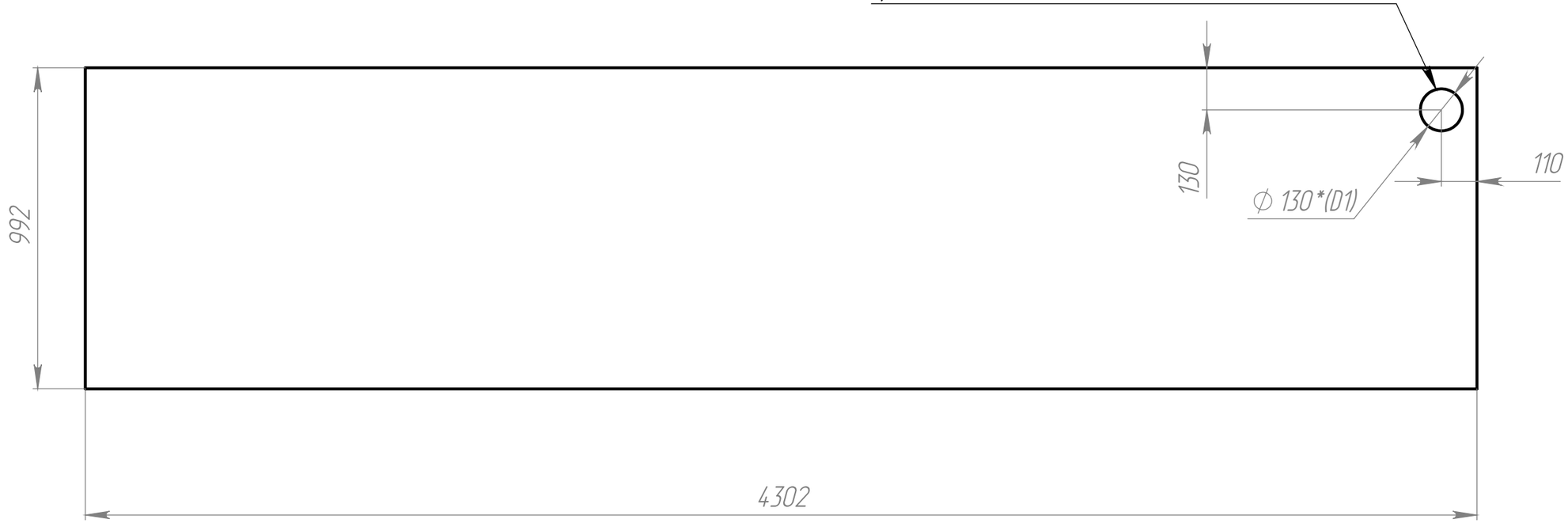


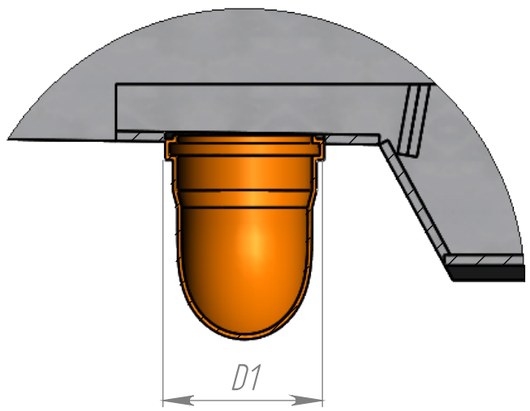


| | | | | | | | |
|---|---|---|---|---|---|---|---|
| Изм. | Лист | № докум. | Подп. | Дата | ВРХИ.ВМ03.02.97.32 | | |
| Разраб. | | | | | Дно вкладыша (лев.) | Лит. | Масса: 30.63 / Масштаб: 1:15 |
| Пров. | | | | | | Лист 11 | Листов 28 |
| Т. контр. | | | | | | | |
| Н. контр. | | | | | Лист Полипропилен ГОСТ 26996-86 | | |
| Утв. | | | | | | | |

Перв. примен. | Справ. № | Подп. и дата | Инв. № дубл. | Взам. инв. № | Подп. и дата | Инв. № подп.

Файл: 97. Вкладыш (ВРХИ.ВМ.97.01-02.00.32 СБ)

А

2 | 1 | Копировал | Формат А3

ВРХИ.ВМ04.01.97.32

Перв. примен.

Справ. №

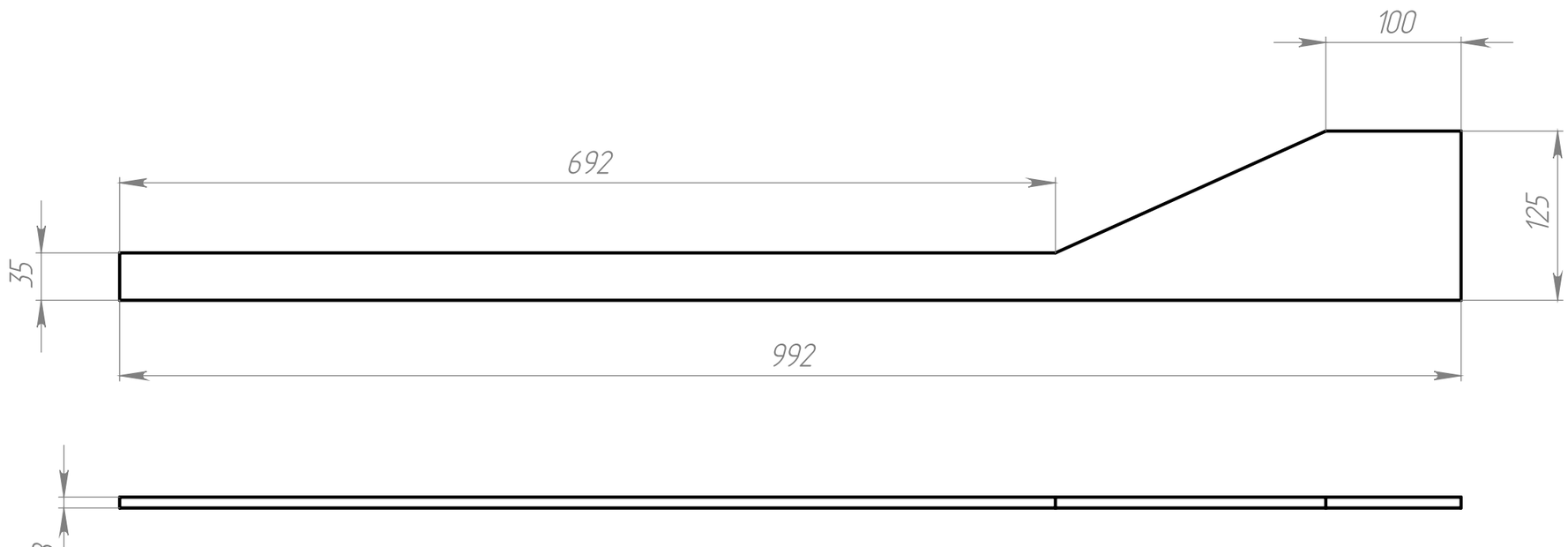


Размеры указаны без учета раздела кромок.
Способ раздела кромок, их формы и размеры выбираются изготовителем.
Главным условием является прочность соединения

| | | | | | | | |
|---|---|---|---|---|---|---|---|
| | | | | | ВРХИ.ВМ04.01.97.32 | | |
| Изм. | Лист | № докум. | Подп. | Дата | Скат отстойника | Лит. | Масса | Масштаб |
| Разраб. | | | | | | | 0.38 | 1:4 |
| Пров. | | | | | | | | |
| Т. контр. | | | | | | Лист 12 | Листов 28 |
| | | | | | | | |
| Н. контр. | | | | | Лист Полипропилен ГОСТ 26996-86 | | |
| Утв. | | | | | | | |

Подп. и дата

Инв. № дубл.

Взам. инв. №

Подп. и дата

Инв. № подп.

А

Файл: 97. Вкладыш (ВРХИ.ВМ.97.01-02.00.32 СБ)

ВРХИ.ВМ05.01.97.32

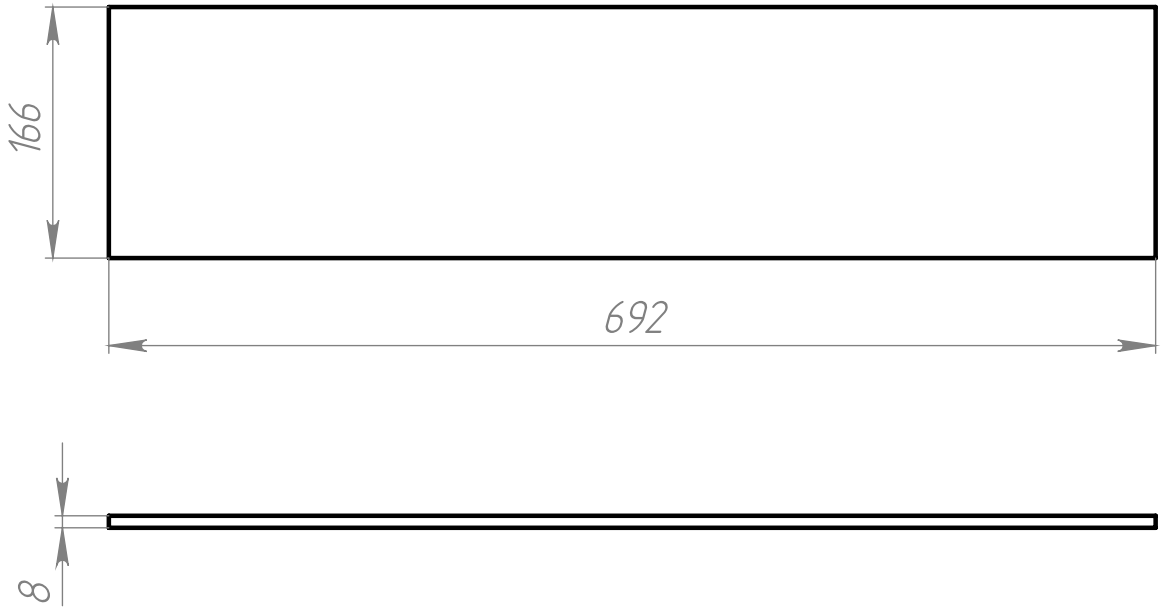


Размеры указаны без учета раздела кромок.
Способ раздела кромок, их формы и размеры выбираются изготовителем.
Главным условием является прочность соединения

| | | | | | | | |
|---|---|---|---|---|---|---|---|
| Изм. | Лист | № докум. | Подп. | Дата | ВРХИ.ВМ05.01.97.32 | | |
| Разраб. | | | | | Дно отстойника большое | Лит. | Масса: 0.83 / Масштаб: 1:5 |
| Пров. | | | | | | Лист 13 | Листов 28 |
| Т. контр. | | | | | | | |
| Н. контр. | | | | | Лист Полипропилен ГОСТ 26996-86 | | |
| Утв. | | | | | | | |

Перв. примен. | Справ. № | Подп. и дата | Инв. № дубл. | Взам. инв. № | Подп. и дата | Инв. № подл.

Файл: 97. Вкладыш (ВРХИ.ВМ.97.01-02.00.32 СБ)

ВРХИ.ВМ05.02.97.32

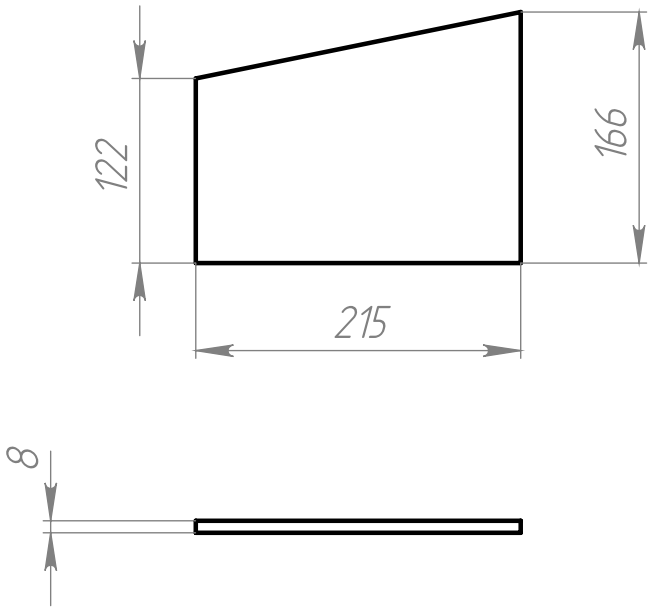


Размеры указаны без учета раздела кромок.
Способ раздела кромок, их формы и размеры выбираются изготовителем.
Главным условием является прочность соединения

| Изм. | Лист | № докум. | Подп. | Дата | ВРХИ.ВМ05.02.97.32 | | |
|---|---|---|---|---|---|---|---|
| Разраб. | | | | | Дно отстойника усеченное | Лит. | Масса: 0.22 / Масштаб: 1:5 |
| Пров. | | | | | | Лист 14 | Листов 28 |
| Т. контр. | | | | | | | |
| Н. контр. | | | | | Лист Полипропилен ГОСТ 26996-86 | | |
| Утв. | | | | | | | |

Перв. примен. | Справ. № | Подп. и дата | Инв. № дубл. | Взам. инв. № | Подп. и дата | Инв. № подл.

Файл: 97. Вкладыш (ВРХИ.ВМ.97.01-02.00.32 СБ)

ВРХИ.ВМ05.03.97.32

Перв. примен.

Справ. №

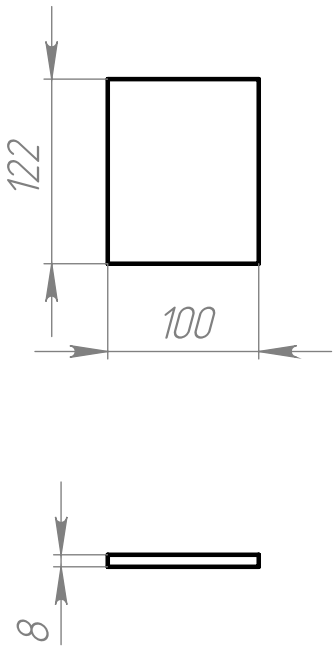


Размеры указаны без учета раздела кромок.
Способ раздела кромок, их формы и размеры выбираются изготовителем.
Главным условием является прочность соединения

| Изм. | Лист | № докум. | Подп. | Дата | ВРХИ.ВМ05.03.97.32 | | |
|---|---|---|---|---|---|---|---|
| Разраб. | | | | | Дно отстойника малое | Лит. | Масса: 0.09 | Масштаб: 1:5 |
| Пров. | | | | | | Лист 15 | Листов 28 |
| Т. контр. | | | | | | | |
| Н. контр. | | | | | Лист Полипропилен ГОСТ 26996-86 | | |
| Утв. | | | | | | | |

Подп. и дата

Инв. № дубл.

Взам. инв. №

Подп. и дата

Инв. № подл.

Файл: 97. Вкладыш (ВРХИ.ВМ.97.01-02.00.32 СБ)

ВРХИ.ВМ06.01.97.32

Перв. примен.

Справ. №

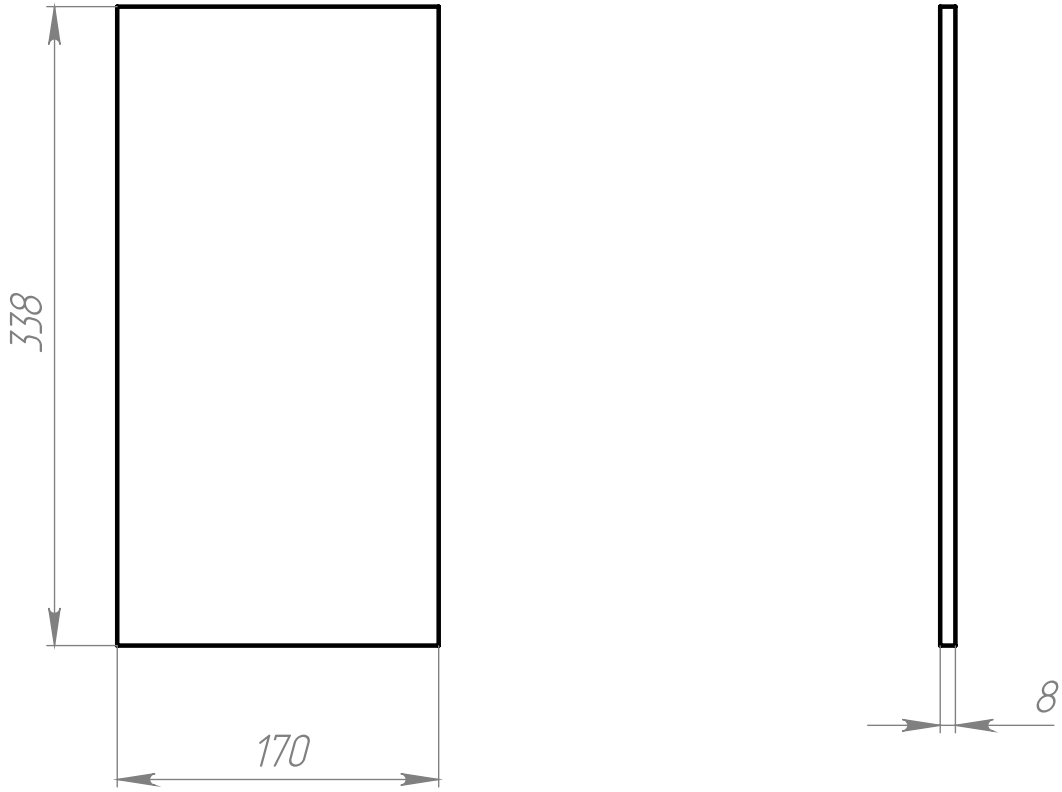


Подп. и дата

Инв. № дубл.

Взам. инв. №

Подп. и дата

Инв. № подл.

| Изм. | Лист | № докум. | Подп. | Дата |
|---|---|---|---|---|
| Разраб. | | | | |
| Пров. | | | | |
| Т. контр. | | | | |
| | | | | |
| Н. контр. | | | | |
| Утв. | | | | |

# ВРХИ.ВМ06.01.97.32

## Торец малый (глухой)

| Лит. | Масса | Масштаб |
|---|---|---|
| | 0.41 | 1:4 |
| Лист 16 | Листов 28 | |

Лист Полипропилен ГОСТ 26996-86

Файл: 97. Вкладыш (ВРХИ.ВМ.97.01-02.00.32 СБ)

ВРХИ.ВМ06.02.97.32

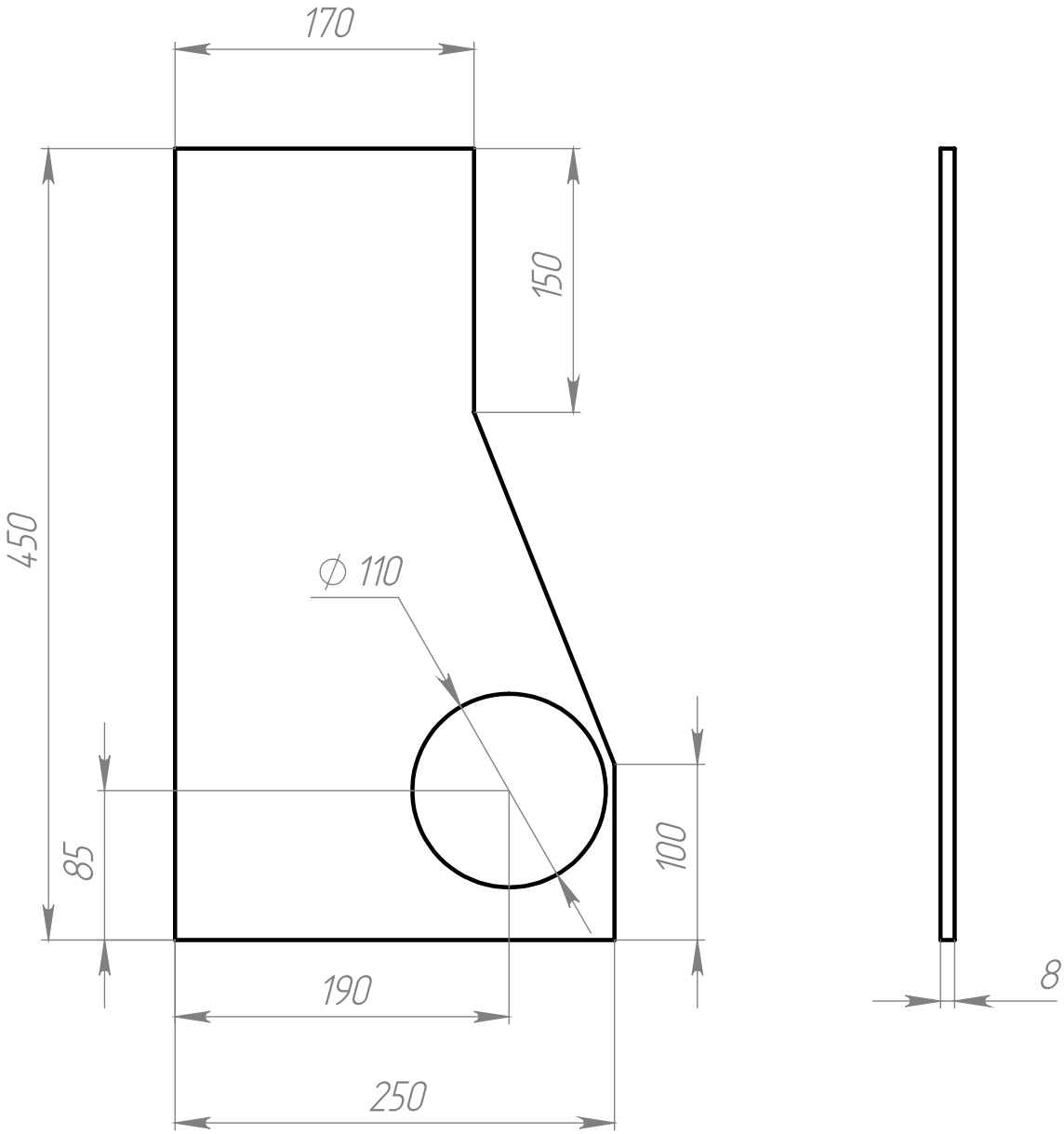


| | | | | | | | |
|---|---|---|---|---|---|---|---|
| | | | | | ВРХИ.ВМ06.02.97.32 | | |
| Изм. | Лист | № докум. | Подп. | Дата | Торец малый (проточной) | Лит. | Масса: 0.60 / Масштаб: 1:4 |
| Разраб. | | | | | | Лист 17 | Листов 28 |
| Пров. | | | | | | | |
| Т. контр. | | | | | | | |
| Н. контр. | | | | | Лист Полипропилен ГОСТ 26996-86 | | |
| Утв. | | | | | | | |

Перв. примен.

Справ. №

Подп. и дата

Инв. № дубл.

Взам. инв. №

Подп. и дата

Инв. № подл.

Файл: 97. Вкладыш (ВРХИ.ВМ.97.01-02.00.32 СБ)

ВРХИ.ВМ07.01.97.32

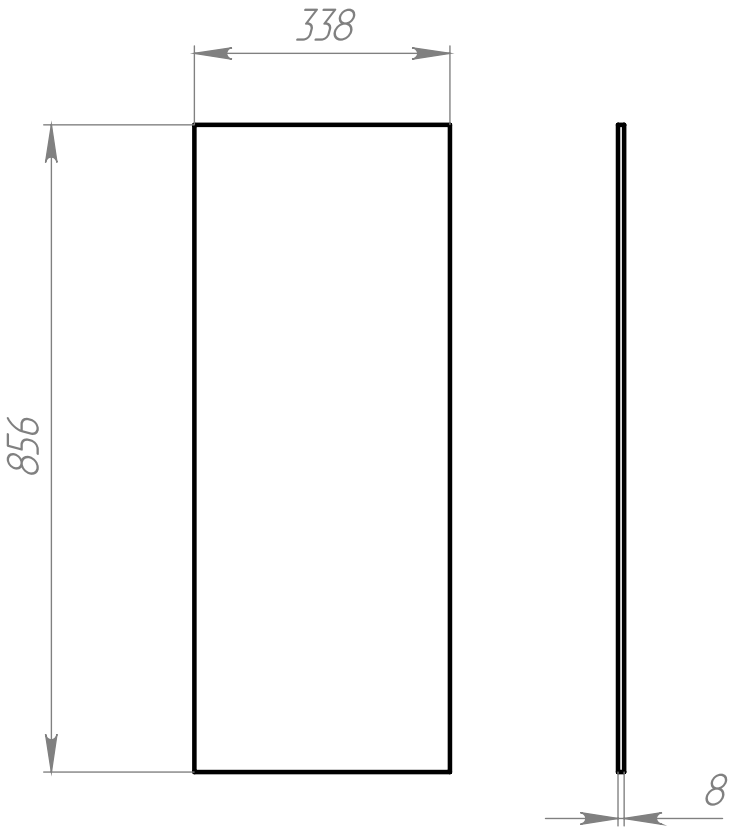


| | | | | | |
|---|---|---|---|---|---|
| Изм. | Лист | № докум. | Подп. | Дата | ВРХИ.ВМ07.01.97.32 |
| Разраб. | | | | | Торец наклонный (глухой) |
| Пров. | | | | | |
| Т. контр. | | | | | |
| Н. контр. | | | | | Лист Полипропилен ГОСТ 26996-86 |
| Утв. | | | | | |

| Лит. | Масса | Масштаб |
|---|---|---|
| | 2.08 | 1:10 |
| Лист 18 | Листов 28 | |

Перв. примен.

Справ. №

Подп. и дата

Инв. № дубл.

Взам. инв. №

Подп. и дата

Инв. № подл.

Файл: 97. Вкладыш (ВРХИ.ВМ.97.01-02.00.32 СБ)

ВРХИ.ВМ07.02.97.32

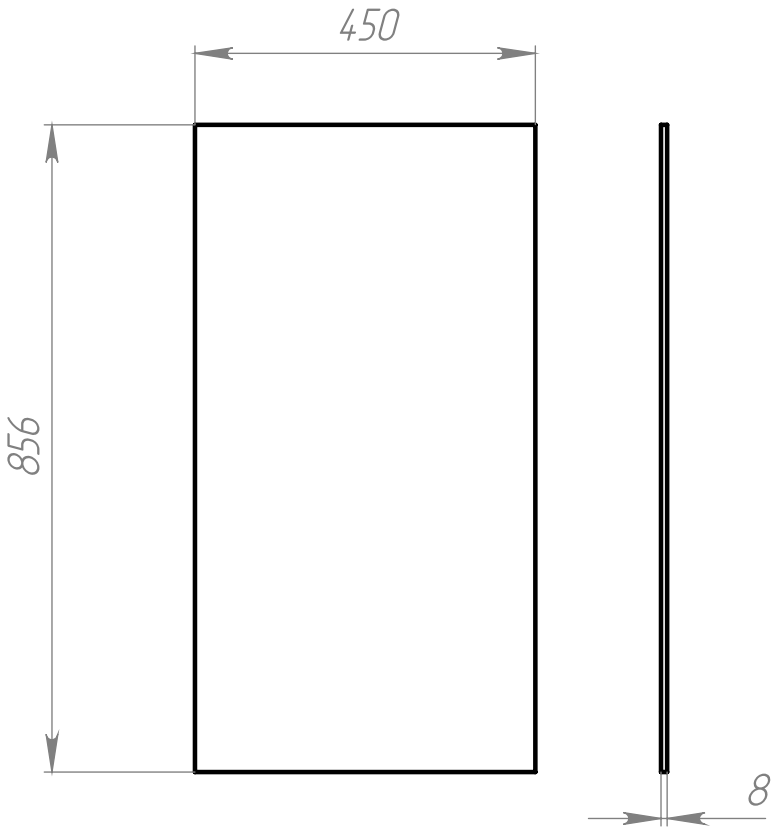


| | | | | | |
|---|---|---|---|---|---|
| Изм. | Лист | № докум. | Подп. | Дата | ВРХИ.ВМ07.02.97.32 |
| Разраб. | | | | | Торец наклонный (проточной) |
| Пров. | | | | | |
| Т. контр. | | | | | |
| Н. контр. | | | | | Лист Полипропилен ГОСТ 26996-86 |
| Утв. | | | | | |

| Лит. | Масса | Масштаб |
|---|---|---|
| | 2.77 | 1:10 |
| Лист 19 | Листов 28 | |

Перв. примен.

Справ. №

Подп. и дата

Инв. № дубл.

Взам. инв. №

Подп. и дата

Инв. № подл.

Файл: 97. Вкладыш (ВРХИ.ВМ.97.01-02.00.32 СБ)

ВРХИ.ВМ08.01.97.32

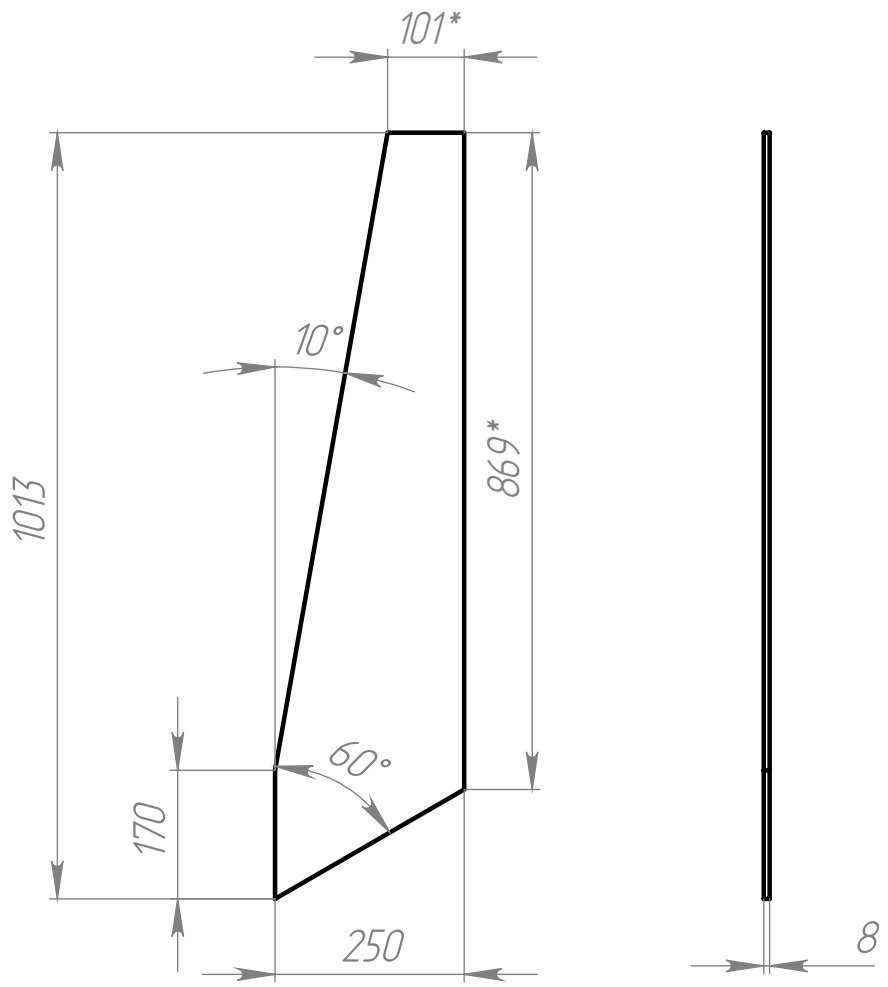


| Изм. | Лист | № докум. | Подп. | Дата |
|---|---|---|---|---|
| Разраб. | | | | |
| Пров. | | | | |
| Т. контр. | | | | |
| | | | | |
| Н. контр. | | | | |
| Утв. | | | | |

# ВРХИ.ВМ08.01.97.32

## Стенка перелива

| Лит. | Масса | Масштаб |
|---|---|---|
| | 1.24 | 1:10 |
| Лист 20 | Листов 28 | |

Лист Полипропилен ГОСТ 26996-86

Перв. примен.

Справ. №

Подп. и дата

Инв. № дубл.

Взам. инв. №

Подп. и дата

Инв. № подл.

Файл: 97. Вкладыш (ВРХИ.ВМ.97.01-02.00.32 СБ)

ВРХИ.ВМ09.01.97.32

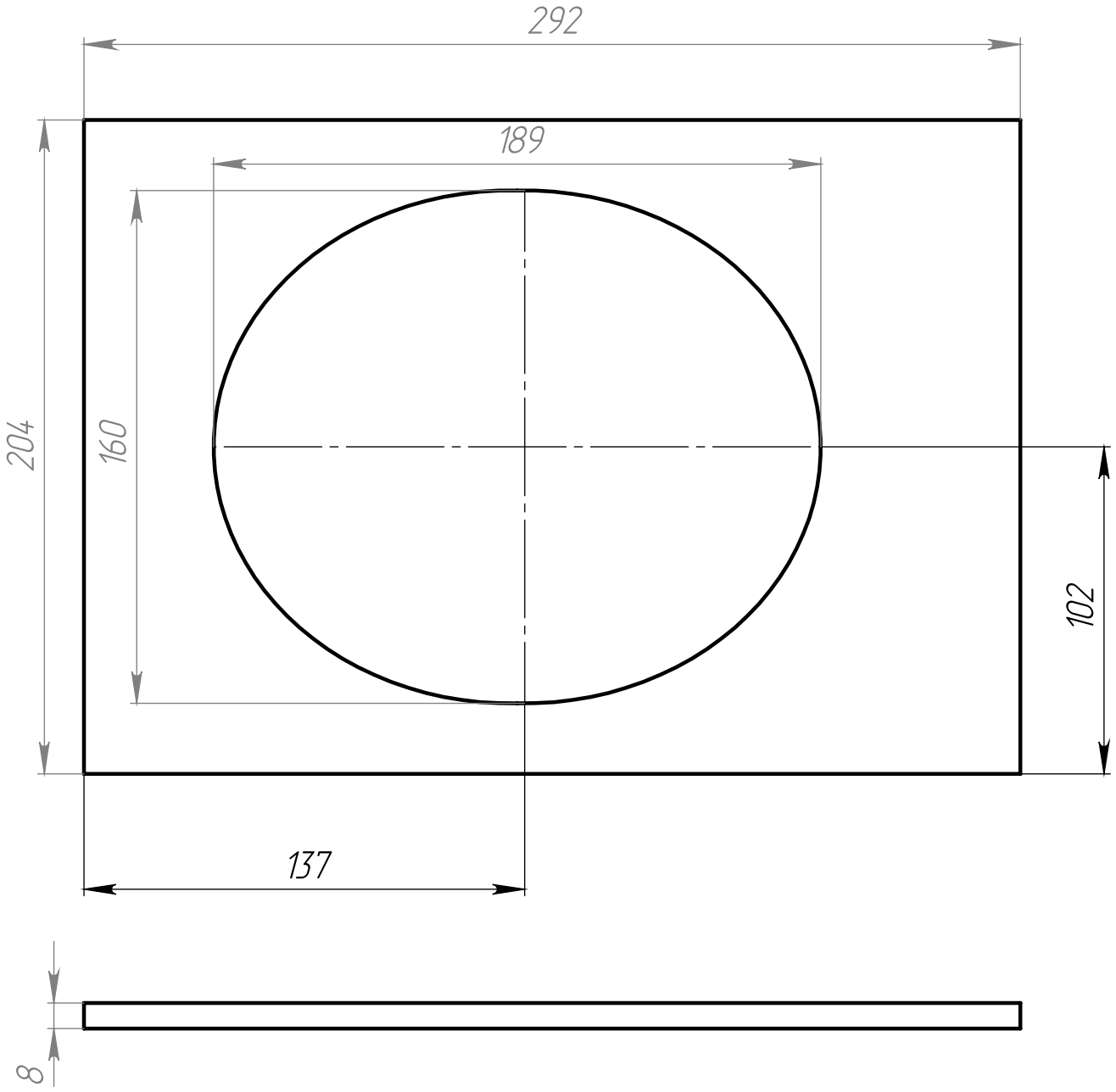


Размеры указаны без учета раздела кромок.
Способ раздела кромок, их формы и размеры выбираются изготовителем.
Главным условием является прочность соединения

| Изм. | Лист | № докум. | Подп. | Дата | ВРХИ.ВМ09.01.97.32 | | |
|---|---|---|---|---|---|---|---|
| Разраб. | | | | | Дно перелива | Лит. | Масса: 0.26 | Масштаб: 1:2 |
| Пров. | | | | | | Лист 21 | Листов 28 |
| Т. контр. | | | | | | | |
| Н. контр. | | | | | Лист | Полипропилен ГОСТ 26996-86 | |
| Утв. | | | | | | | |

Перв. примен. | Справ. № | Подп. и дата | Инв. № дубл. | Взам. инв. № | Подп. и дата | Инв. № подл.

Файл: 97. Вкладыш (ВРХИ.ВМ.97.01-02.00.32 СБ)

ВРХИ.ВМ10.01.97.32

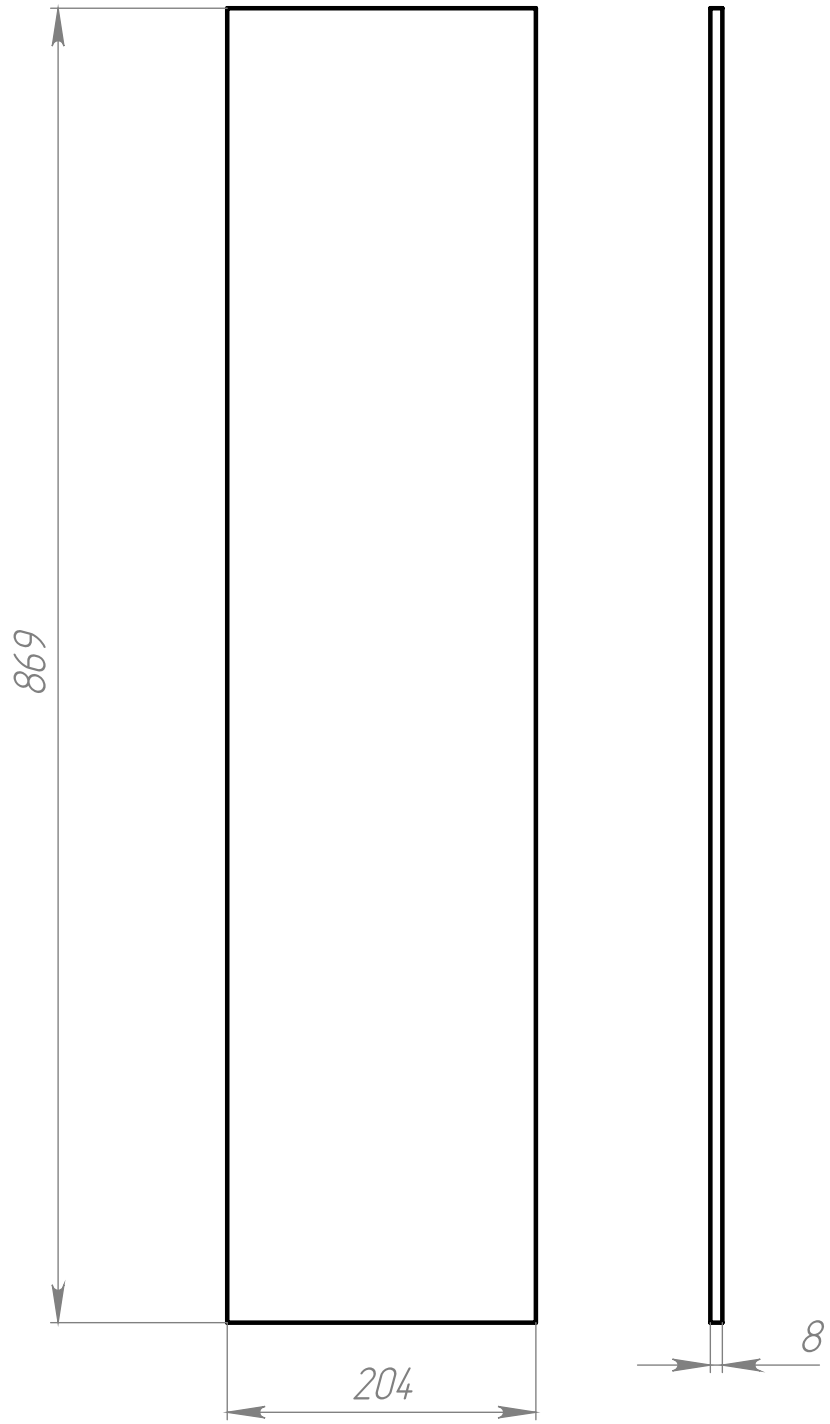


| | | | | | | | |
|---|---|---|---|---|---|---|---|
| | | | | | ВРХИ.ВМ10.01.97.32 | | |
| Изм. | Лист | № докум. | Подп. | Дата | Торец перелива | Лит. | Масса | Масштаб |
| Разраб. | | | | | | | 1.28 | 1:5 |
| Пров. | | | | | | | | |
| Т. контр. | | | | | | Лист 22 | Листов 28 |
| | | | | | | | |
| Н. контр. | | | | | Лист Полипропилен ГОСТ 26996-86 | | |
| Утв. | | | | | | | |

Перв. примен.

Справ. №

Подп. и дата

Инв. № дубл.

Взам. инв. №

Подп. и дата

Инв. № подл.

Файл: 97. Вкладыш (ВРХИ.ВМ.97.01-02.00.32 СБ)

ВРХИ.ВМ11.01.97.32

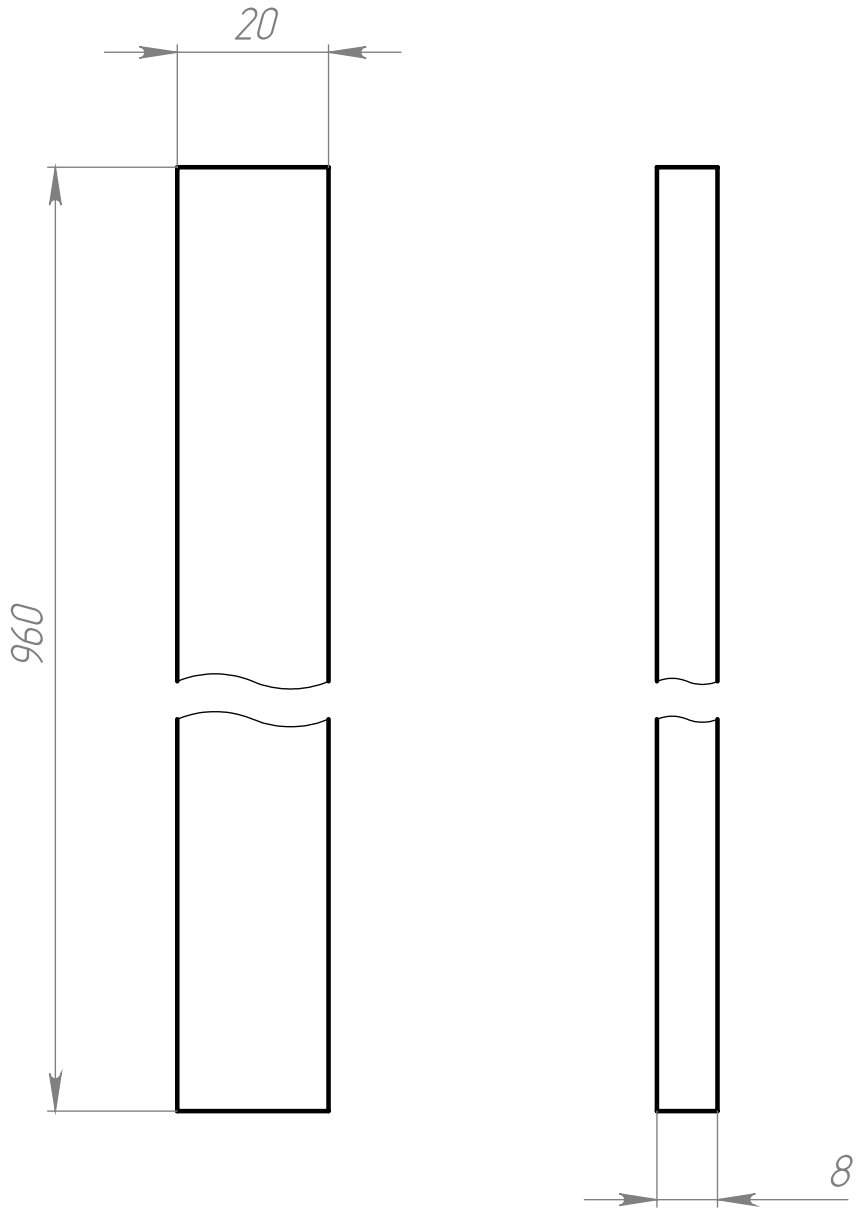


| | | | | | | | |
|---|---|---|---|---|---|---|---|
| | | | | | ВРХИ.ВМ11.01.97.32 | | |
| Изм. | Лист | № докум. | Подп. | Дата | Направляющая решетки | Лит. | Масса: 0.14 / Масштаб: 1:1 |
| Разраб. | | | | | | Лист 23 | Листов 28 |
| Пров. | | | | | | | |
| Т. контр. | | | | | | | |
| Н. контр. | | | | | Лист Полипропилен ГОСТ 26996-86 | | |
| Утв. | | | | | | | |

Перв. примен.

Справ. №

Подп. и дата

Инв. № дубл.

Взам. инв. №

Подп. и дата

Инв. № подл.

Файл: 97. Вкладыш (ВРХИ.ВМ.97.01-02.00.32 СБ)

ВРХИ.ВМ12.01.97.32

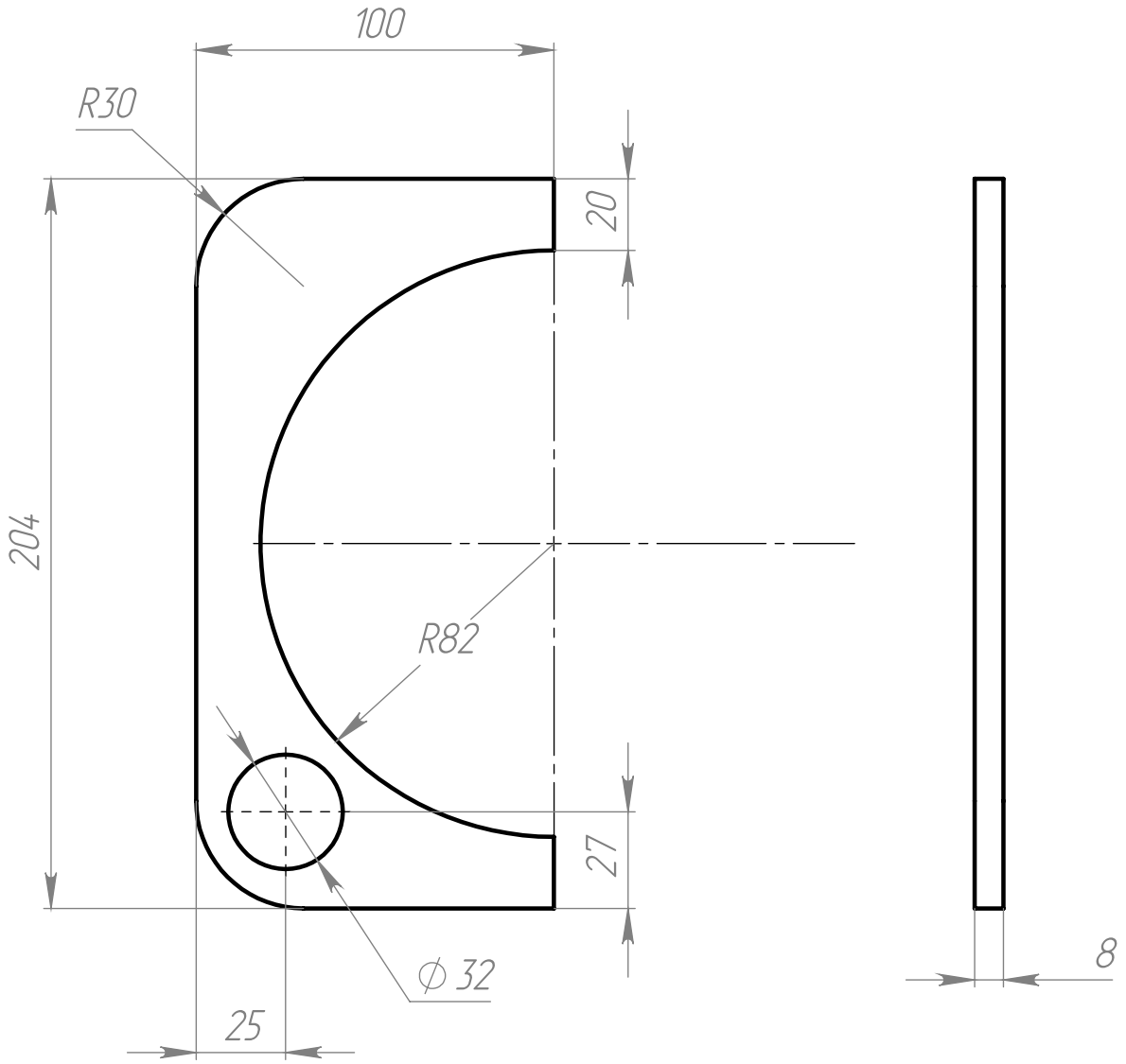


| | | | | | | | |
|---|---|---|---|---|---|---|---|
| | | | | | ВРХИ.ВМ12.01.97.32 | | |
| Изм. | Лист | № докум. | Подп. | Дата | Направляющая трубы | Лит. | Масса: 0.06 / Масштаб: 1:2 |
| Разраб. | | | | | | Лист 24 | Листов 28 |
| Пров. | | | | | | | |
| Т. контр. | | | | | | | |
| Н. контр. | | | | | Лист Полипропилен ГОСТ 26996-86 | | |
| Утв. | | | | | | | |

Перв. примен. | Справ. № | Подп. и дата | Инв. № дубл. | Взам. инв. № | Подп. и дата | Инв. № подл.

Файл: 97. Вкладыш (ВРХИ.ВМ.97.01-02.00.32 СБ)

ВРХИ.ВМ13.01.97.32

Перв. примен.

Справ. №

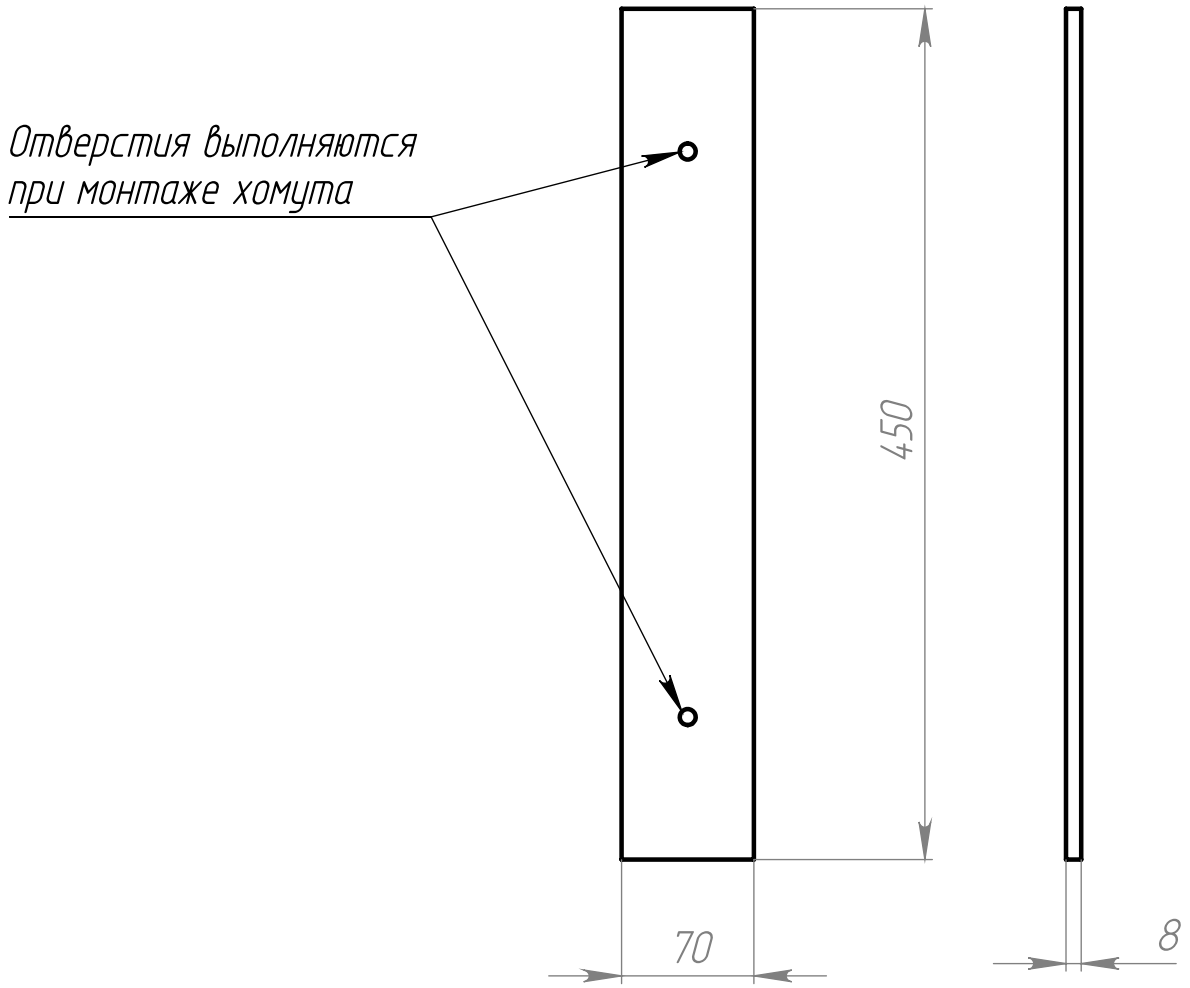


Подп. и дата

Инв. № дубл.

Взам. инв. №

Подп. и дата

Инв. № подл.

| Изм. | Лист | № докум. | Подп. | Дата |
|---|---|---|---|---|
| Разраб. | | | | |
| Пров. | | | | |
| Т. контр. | | | | |
| | | | | |
| Н. контр. | | | | |
| Утв. | | | | |

# ВРХИ.ВМ13.01.97.32

## Опорная планка

| Лит. | Масса | Масштаб |
|---|---|---|
| | 0.23 | 1:4 |
| Лист 25 | Листов 28 | |

Лист Полипропилен ГОСТ 26996-86

Файл: 97. Вкладыш (ВРХИ.ВМ.97.01-02.00.32 СБ)

ВРХИ.ВМ14.01.97.32

Перв. примен.

Справ. №

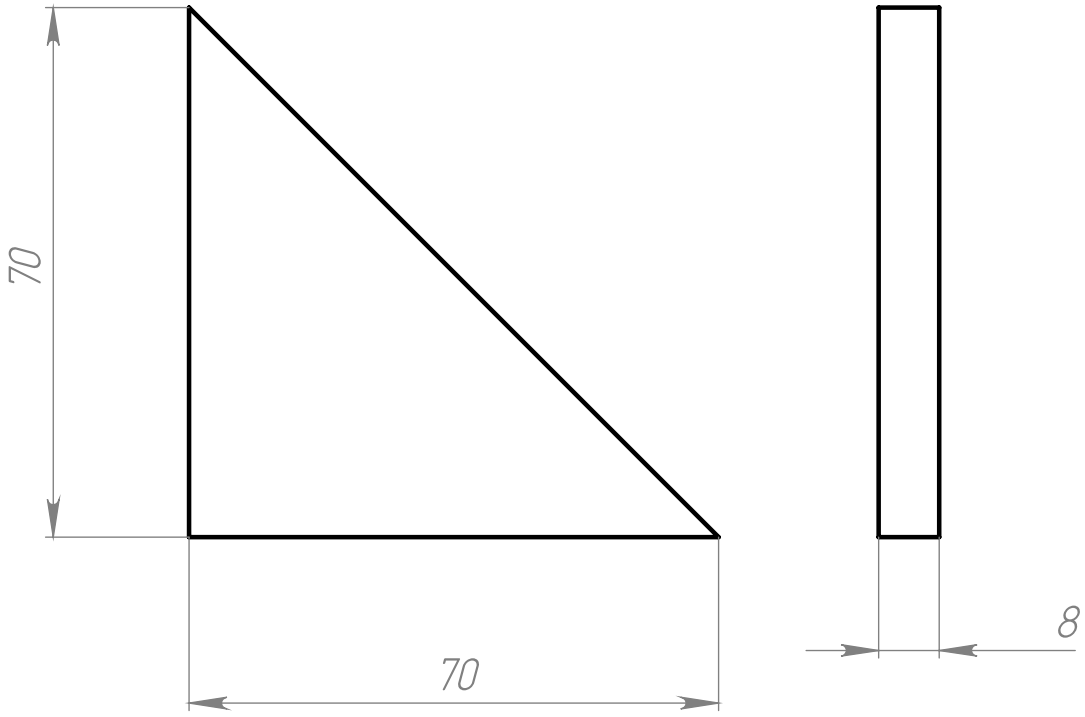


Подп. и дата

Инв. № дубл.

Взам. инв. №

Подп. и дата

Инв. № подл.

| Изм. | Лист | № докум. | Подп. | Дата |
|---|---|---|---|---|
| Разраб. | | | | |
| Пров. | | | | |
| Т. контр. | | | | |
| | | | | |
| Н. контр. | | | | |
| Утв. | | | | |

# ВРХИ.ВМ14.01.97.32

Косынка

| Лит. | Масса | Масштаб |
|---|---|---|
| | 0.02 | 1:1 |
| Лист 26 | Листов 28 | |

Лист Полипропилен ГОСТ 26996-86

Файл: 97. Вкладыш (ВРХИ.ВМ.97.01-02.00.32 СБ)

# Спецификация

| ПОЗ. | ОБОЗНАЧЕНИЕ | К-ВО | Материал | Длина | Ширина | Высота | Толщина | Примечание |
|---|---|---|---|---|---|---|---|---|
| 1 | Стенка вкладыша | 1 | Полипропилен ГОСТ 26996-86 | 4648.64 | 1093 | | 8 | Лист Полипропилен ГОСТ 26996-86 толщина 8 мм |
| 2 | Стенка вкладыша (усеченная) | 1 | Полипропилен ГОСТ 26996-86 | 4648.64 | 1013 | | 8 | Лист Полипропилен ГОСТ 26996-86 толщина 8 мм |
| 3 | Торец большой | 1 | Полипропилен ГОСТ 26996-86 | 992 | 920 | | 8 | Лист Полипропилен ГОСТ 26996-86 толщина 8 мм |
| 4 | Дно вкладыша (прав.) | 1 | Полипропилен ГОСТ 26996-86 | 4302 | 992 | | 8 | Лист Полипропилен ГОСТ 26996-86 толщина 8 мм |
| 5 | Скат отстойника | 1 | Полипропилен ГОСТ 26996-86 | 992 | 125 | | 8 | Лист Полипропилен ГОСТ 26996-86 толщина 8 мм |
| 6 | Дно отстойника большое | 1 | Полипропилен ГОСТ 26996-86 | 692 | 166 | | 8 | Лист Полипропилен ГОСТ 26996-86 толщина 8 мм |
| 7 | Дно отстойника малое | 1 | Полипропилен ГОСТ 26996-86 | 122 | 100 | | 8 | Лист Полипропилен ГОСТ 26996-86 толщина 8 мм |
| 8 | Дно отстойника усеченное | 1 | Полипропилен ГОСТ 26996-86 | 215 | 166 | | 8 | Лист Полипропилен ГОСТ 26996-86 толщина 8 мм |
| 9 | Торец малый (проточной) | 1 | Полипропилен ГОСТ 26996-86 | 450 | 250 | | 8 | Лист Полипропилен ГОСТ 26996-86 толщина 8 мм |
| 10 | Торец малый (глухой) | 1 | Полипропилен ГОСТ 26996-86 | 338 | 170 | | 8 | Лист Полипропилен ГОСТ 26996-86 толщина 8 мм |
| 11 | Торец наклонный (проточной) | 1 | Полипропилен ГОСТ 26996-86 | 856 | 450 | | 8 | Лист Полипропилен ГОСТ 26996-86 толщина 8 мм |
| 12 | Торец наклонный (глухой) | 1 | Полипропилен ГОСТ 26996-86 | 856 | 338 | | 8 | Лист Полипропилен ГОСТ 26996-86 толщина 8 мм |
| 13 | Стенка перелива | 2 | Полипропилен ГОСТ 26996-86 | 1013 | 250 | | 8 | Лист Полипропилен ГОСТ 26996-86 толщина 8 мм |
| 14 | Дно перелива | 1 | Полипропилен ГОСТ 26996-86 | 292 | 204 | | 8 | Лист Полипропилен ГОСТ 26996-86 толщина 8 мм |
| 15 | Торец перелива | 1 | Полипропилен ГОСТ 26996-86 | 869 | 204 | | 8 | Лист Полипропилен ГОСТ 26996-86 толщина 8 мм |
| 16 | Опорная планка | 1 | Полипропилен ГОСТ 26996-86 | 450 | 70 | | 8 | Лист Полипропилен ГОСТ 26996-86 толщина 8 мм |
| 17 | Косынка | 2 | Полипропилен ГОСТ 26996-86 | 70 | 70 | | 8 | Лист Полипропилен ГОСТ 26996-86 толщина 8 мм |
| 18 | Направляющая решетки | 4 | Полипропилен ГОСТ 26996-86 | 960 | 20 | | 8 | Лист Полипропилен ГОСТ 26996-86 толщина 8 мм |
| 19 | Направляющая трубы | 1 | Полипропилен ГОСТ 26996-86 | 204 | 100 | | 8 | Лист Полипропилен ГОСТ 26996-86 толщина 8 мм |
| 20 | Труба канализационная наружная D110 | 1 | Полипропилен ГОСТ 26996-86 | 74 | | | | Труба канализационная наружная D110 |
| 21 | Труба канализационная наружная D160 | 1 | Полипропилен ГОСТ 26996-86 | 300 | | | | Труба канализационная наружная D160 |
| 22 | Отвод 110х90 | 1 | Полипропилен ГОСТ 26996-86 | | | | | Отвод 110х90 |

# ЛИСТ КОНТРОЛЯ

| ПОЗ. | ОБОЗНАЧЕНИЕ | ОПИСАНИЕ | К-ВО | 1* | 2* | 3* |
|---|---|---|---|---|---|---|
| 1 | Стенка вкладыша | ВРХИ.ВМ01.01.97.32 | 1 | | | |
| 2 | Стенка вкладыша (усеченная) | ВРХИ.ВМ01.02.97.32 | 1 | | | |
| 3 | Торец большой | ВРХИ.ВМ02.01.97.32 | 1 | | | |
| 4 | Дно вкладыша (прав.) | ВРХИ.ВМ03.01.97.32 | 1 | | | |
| 5 | Скат отстойника | ВРХИ.ВМ04.01.97.32 | 1 | | | |
| 6 | Дно отстойника большое | ВРХИ.ВМ05.01.97.32 | 1 | | | |
| 7 | Дно отстойника малое | ВРХИ.ВМ05.03.97.32 | 1 | | | |
| 8 | Дно отстойника усеченное | ВРХИ.ВМ05.02.97.32 | 1 | | | |
| 9 | Торец малый (проточной) | ВРХИ.ВМ06.02.97.32 | 1 | | | |
| 10 | Торец малый (глухой) | ВРХИ.ВМ06.01.97.32 | 1 | | | |
| 11 | Торец наклонный (проточной) | ВРХИ.ВМ07.02.97.32 | 1 | | | |
| 12 | Торец наклонный (глухой) | ВРХИ.ВМ07.01.97.32 | 1 | | | |
| 13 | Стенка перелива | ВРХИ.ВМ08.01.97.32 | 2 | | | |
| 14 | Дно перелива | ВРХИ.ВМ09.01.97.32 | 1 | | | |
| 15 | Торец перелива | ВРХИ.ВМ10.01.97.32 | 1 | | | |
| 16 | Опорная планка | ВРХИ.ВМ13.01.97.32 | 1 | | | |
| 17 | Косынка | ВРХИ.ВМ14.01.97.32 | 2 | | | |
| 18 | Направляющая решетки | ВРХИ.ВМ11.01.97.32 | 4 | | | |
| 19 | Направляющая трубы | ВРХИ.ВМ12.01.97.32 | 1 | | | |
| 20 | Труба канализационная наружная D110 | Стандартное изделие | 1 | | | |
| 21 | Труба канализационная наружная D160 | Стандартное изделие | 1 | | | |
| 22 | Отвод 110х90 | Стандартное изделие | 1 | | | |

1* - статус заказа материала/стандартного изделия:
"-" не заказан
"+" заказан
2* - статус детали/узла:
"-" не изготовлен(а)
"+" изготовлен(а)
3* - статус контроля:
"-" деталь/узел/стандартное изделие не прошли первые пункты контроля или не установлены по месту
"+" деталь/узел/стандартное изделие установлены по месту на изделие согласно чертежу

ЛИСТ КОНТРОЛЯ

Подп. и дата | Инв. № дубл. | Взам. инв. № | Подп. и дата | Инв. № подп.

| Изм. | Лист | № докум. | Подп. | Дата |
|---|---|---|---|---|

ЛИСТ КОНТРОЛЯ

Лист 1

Файл: 97. Вкладыш (ВРХИ.ВМ.97.01-02.00.32 СБ)

Копировал | Формат